284

Valvola di ritegno a palla - flangiata PN 16

CODICE	DN
0401014	40
0401015	50
0197297	65
0197298	80
0197299•	100
0197300	125
0401016	150
0401017	200
0401018	250
0401019	300



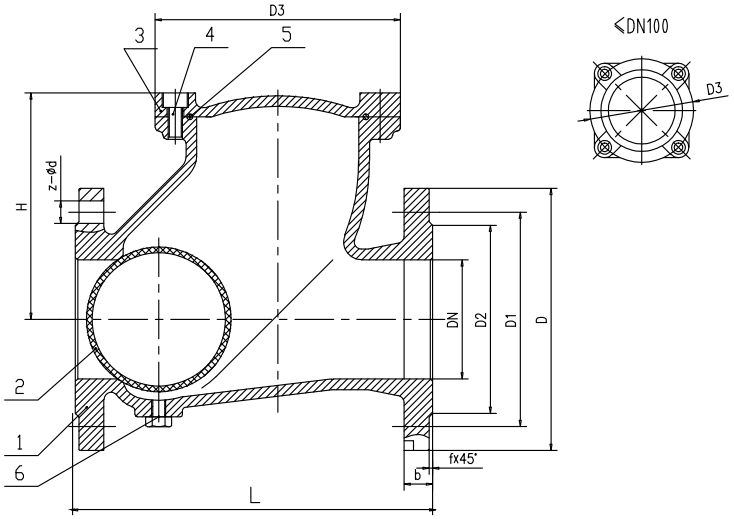

IVR 284	CARATTERISTICHE FEATURES
Pressione esercizio Working pressure	PN 16
Temperatura esercizio Design temperature	0°C / +80°C
Norma progetto Design standard	EN 12334
Scartamento Face to face	EN 558 Series 48
Flange Flanges	EN1092-2
Collaudi Tests	EN12266-1
Rivestimento Coating	Polvere epossidica RAL 5017, spessore 200-250 µm Epoxy powder RAL 5017, thickness 200-250 µm

ITEM	COMPONENTI PART NAME	MATERIALI MATERIALS
1	Corpo Body	Ghisa sferoidale GGG 40 Ductile iron GGG 40
2	Palla Ball	Acciaio al carbonio A3 rivestita in NBR Carbon steel A3 NBR coated
3	Coperchio Bonnet	Ghisa sferoidale GGG 40 Ductile iron GGG 40
4	Vite Hexagon socket screws	Acciaio al carbonio A3 Carbon steel A3
5	Guarnizione Gasket	NBR
6	Ispezione Plug	Acciaio al carbonio A3 Carbon steel A3

Size
DN40-DN 300

16 bar

Max
+80° C
Min
-0 C

SIZE		L	D3	H	f	PN 10					PN 16					W (Kg)
DN	IN					D	D1	D2	b	Z - Ød	D	D1	D2	b	Z - Ød	
40	1" 1/2	180	88	80	3	150	110	88	18	4 - 18	150	110	88	18	4 - 18	7,5
50	2"	200	98	106	3	165	125	102	20	4 - 18	165	125	102	20	4 - 18	8.9
65	2" 1/2	240	114	129	3	185	145	122	20	4 - 18	185	145	122	20	4 - 18	13.5
80	3"	260	140	146	3	200	160	138	20	8 - 18	200	160	138	22	8 - 18	16.3
100	4"	300	172	194	3	220	180	158	24	8 - 18	220	180	158	24	8 - 18	24.1
125	5"	350	238	207	3	250	210	188	26	8 - 18	250	210	188	26	8 - 18	48.6
150	6"	400	270	240	3	285	240	212	26	8 - 23	285	240	212	26	8 - 23	58.2
200	8"	500	340	322	3	340	295	268	26	8 - 23	340	295	268	26	12 - 23	100.3
250	10"	600	412	399	3	395	350	320	28	12 - 23	405	355	320	28	12 - 27	143.8
300	12"	700	462	464	4	445	400	370	28	12 - 23	460	410	378	28	12 - 27	208.6

Energy Expert by Idroexpert
Via dell'Industria 15 - 48015 Cervia (RA) Tel. 0544 964311 - Fax 0544 267811 info@divisionenergy.com - www.divisionenergy.com