SCHEDA TECNICA
TECHNICAL DATA SHEET

PRODOTTO | *PRODUCT*

COLLARE DI FISSAGGIO TUBO CON TASSELLO

PIPE CLAMP WITH BOLT-WOOD SCREW AND PLUG

FAMIGLIA | *FAMILY*

COLLARI
CLAMPS

MATERIALE | *MATERIAL*

STAINLESS STEEL AISI 304 (1.4301)

FILETTATURA | *THREAD*

01 DISEGNO TECNICO | *TECHNICAL DRAWING*

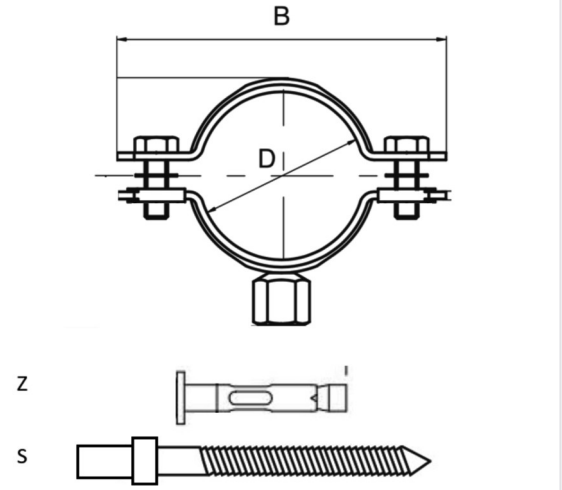

02 IMMAGINE PRODOTTO | *PRODUCT PICTURE*

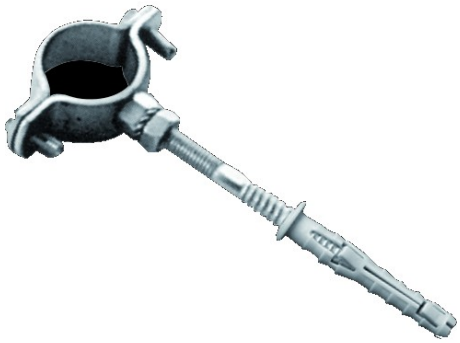

03 DATI TECNICI | *TECHNICAL DATA*

CODICE	Ø	B mm	D mm	S mm	Z mm	CONF.	PACK
1060116	1/2”	58	20-22	M8 X 90	10X70	10	100
1060117	3/4”	63,5	25-28	M8 X 90	10X70	10	100
1060118	1”	70	31-35	M8 X 90	10X70	10	50
1060119	1”1/4	79	39-43	M8 X 90	10X70	10	50
1060120	1”1/2	85	45-48,5	M8 X 90	10X70	10	50
1060121	2”	97	58-61	M8 X 90	10X70	10	50
1060122	2”1/2	115	73-76,5	M10 X 120	14X70	10	20
1060123	3”	128	86-89	M10 X 120	14X70	10	20
1060124	4”	153,5	110-115	M10 X 120	14X70	10	20

Energy Expert by Idroexpert
Via dell’Industria 15 - 48015 Montaletto di Cervia (RA) Tel. 0544 964311 - Fax 0544 267811
info@divisionenergy.com - www.divisionenergy.com