Raccordi in PE 100

PE 100 fittings
Raccords en PE 100
Accesorios en PE 100



Scheda tecnica

Technical features | Fiche technique | Ficha técnica

SDR11 - S5

Collare di presa a tronchetto PN16	Branching saddle PN16	Collier de prise simple PN16	Collarin de toma simple PN16
Corpo **[PE100]**	Body **[PE100]**	Corp **[PE100]**	Cuerpo **[PE100]**

Energy Expert by Idroexpert
Via dell'Industria 15 - 48015 Montaletto di Cervia (RA) Tel. 0544 964311 - Fax 0544 267811
info@divisionenergy.com - www.divisionenergy.com

Collare di presa a tronchetto PN16

Branching saddle PN16

Collier de prise simple PN16

Collarin de toma simple PN16



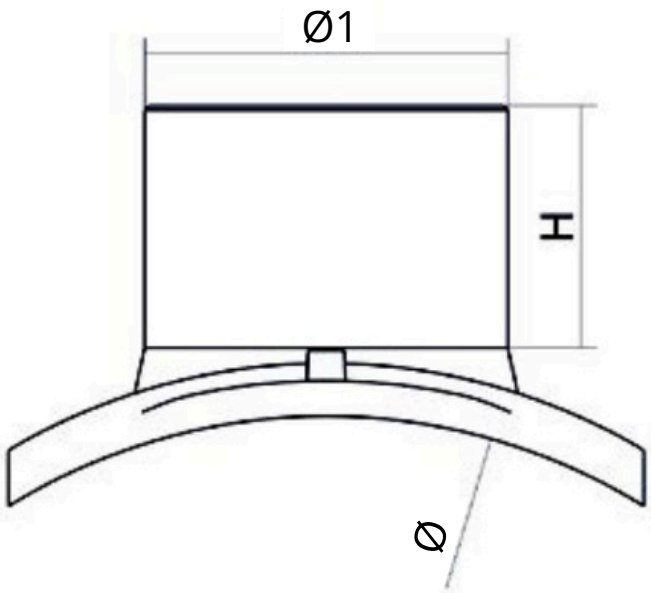

CODICE	CONF.	DESCRIZIONE	Ø mm	Ø1 mm	H mm	PN	U.M.
1050143	1	Collare di presa a tronchetto	40	32	60	16	NR
1050144	1	Collare di presa a tronchetto	50	25	60	16	NR
1050145	1	Collare di presa a tronchetto	50	32	60	16	NR
1050146	1	Collare di presa a tronchetto	63	32	60	16	NR
1050147	1	Collare di presa a tronchetto	63	50	75	16	NR
1050148	1	Collare di presa a tronchetto	75	50	60	16	NR
1050149	1	Collare di presa a tronchetto	75	63	65	16	NR
1050150	1	Collare di presa a tronchetto	90	32	60	16	NR
1050151	1	Collare di presa a tronchetto	90	50	65	16	NR
1050152	1	Collare di presa a tronchetto	90	63	75	16	NR
1050153	1	Collare di presa a tronchetto	110	32	60	16	NR
1050154	1	Collare di presa a tronchetto	110	50	65	16	NR
1050155	1	Collare di presa a tronchetto	110	63	90	16	NR
1050156	1	Collare di presa a tronchetto	125	32	60	16	NR
1050157	1	Collare di presa a tronchetto	125	50	65	16	NR
1050158	1	Collare di presa a tronchetto	125	63	90	16	NR
1050159	1	Collare di presa a tronchetto	140	32	60	16	NR
1050160	1	Collare di presa a tronchetto	140	50	65	16	NR
1050161	1	Collare di presa a tronchetto	140	63	90	16	NR
1050162	1	Collare di presa a tronchetto	140	90	90	16	NR

Energy Expert by Idroexpert
Via dell'Industria 15 - 48015 Montaletto di Cervia (RA) Tel. 0544 964311 - Fax 0544 267811
info@divisionenergy.com - www.divisionenergy.com

Collare di presa a tronchetto PN16

Branching saddle PN16

Collier de prise simple PN16

Collarin de toma simple PN16



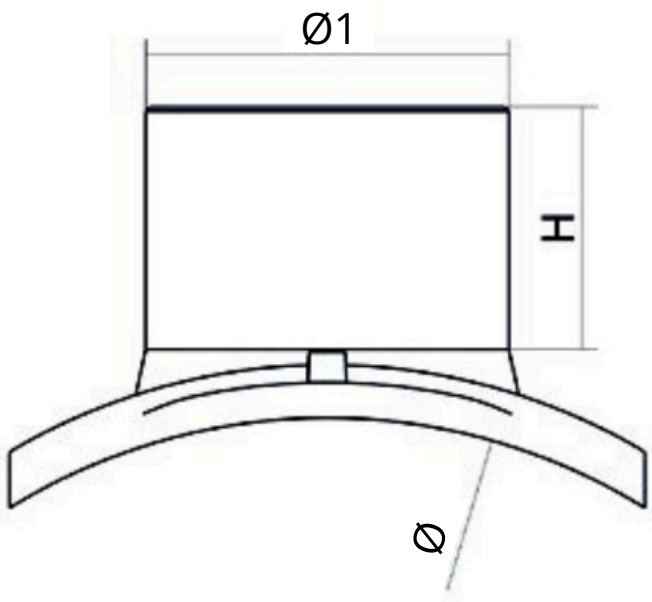

CODICE	CONF.	DESCRIZIONE	Ø mm	Ø1 mm	H mm	PN	U.M.
1050163	1	Collare di presa a tronchetto	160	32	60	16	NR
1050164	1	Collare di presa a tronchetto	160	50	65	16	NR
1050165	1	Collare di presa a tronchetto	160	63	65	16	NR
1050166	1	Collare di presa a tronchetto	180	32	60	16	NR
1050167	1	Collare di presa a tronchetto	180	40	65	16	NR
1050168	1	Collare di presa a tronchetto	180	63	90	16	NR
1050169	1	Collare di presa a tronchetto	180	90	90	16	NR
1050170	1	Collare di presa a tronchetto	180	110	110	16	NR
1050171	1	Collare di presa a tronchetto	180	125	125	16	NR
1050172	1	Collare di presa a tronchetto	200	32	60	16	NR
1050173	1	Collare di presa a tronchetto	200	50	65	16	NR
1050174	1	Collare di presa a tronchetto	200	63	90	16	NR
1050176	1	Collare di presa a tronchetto	225	50	60	16	NR
1050175	1	Collare di presa a tronchetto	225	32	65	16	NR
1050177	1	Collare di presa a tronchetto	225	63	90	16	NR
1050178	1	Collare di presa a tronchetto	250	32	65	16	NR
1050179	1	Collare di presa a tronchetto	250	50	65	16	NR
1050180	1	Collare di presa a tronchetto	250	63	65	16	NR
1050181	1	Collare di presa a tronchetto	315	32	65	16	NR
1050182	1	Collare di presa a tronchetto	315	50	65	16	NR
1050183	1	Collare di presa a tronchetto	315	63	90	16	NR

Energy Expert by Idroexpert
Via dell'Industria 15 - 48015 Montaletto di Cervia (RA) Tel. 0544 964311 - Fax 0544 267811
info@divisionenergy.com - www.divisionenergy.com

Raccordi in PE 100

PE 100 fittings
Raccords en PE 100
Accesorios en PE 100



PIN Ø 4mm

Scheda tecnica

Technical features | Fiche technique | Ficha técnica

SDR11 - S5

Collare di presa in carico PN16	Tapping tee PN16	Collier de prise en charge PN16	Collarin de toma en cargo PN16
Corpo **[PE100]**	Body **[PE100]**	Corp **[PE100]**	Cuerpo **[PE100]**

Energy Expert by Idroexpert
Via dell'Industria 15 - 48015 Montaletto di Cervia (RA) Tel. 0544 964311 - Fax 0544 267811
info@divisionenergy.com - www.divisionenergy.com

Collare di presa in carico PN16

Tapping tee PN16

Collier de prise en charge PN16

Collarin de toma en cargo PN16



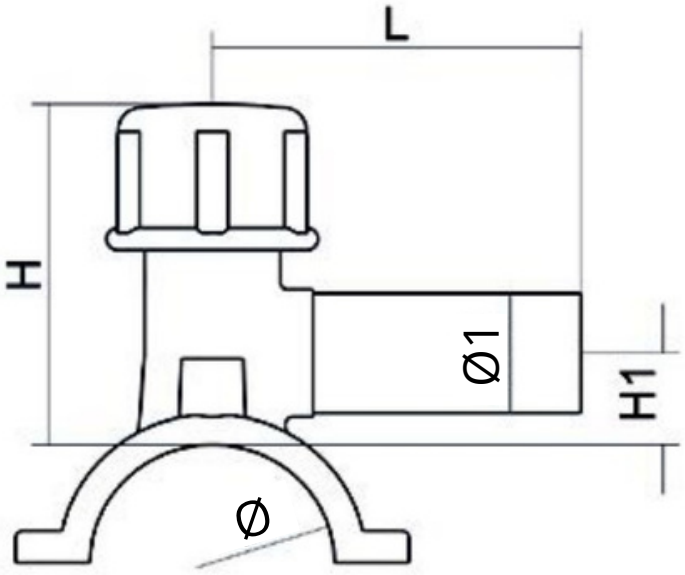

CODICE	CONF.	DESCRIZIONE	Ø mm	Ø1 mm	H mm	H1 mm	L mm	PN	U.M.
1050203	1	Collare di presa in carico	40	25	91	24	95	16	NR
1050204	1	Collare di presa in carico	40	32	91	24	95	16	NR
1050205	1	Collare di presa in carico	50	25	91	24	95	16	NR
1050206	1	Collare di presa in carico	50	32	91	24	95	16	NR
1050207	1	Collare di presa in carico	63	25	91	24	95	16	NR
1050208	1	Collare di presa in carico	63	32	91	24	95	16	NR
1050209	1	Collare di presa in carico	75	25	94	24	98	16	NR
1050210	1	Collare di presa in carico	75	32	94	24	98	16	NR
1050211	1	Collare di presa in carico	90	25	94	24	98	16	NR
1050212	1	Collare di presa in carico	90	32	94	24	98	16	NR
1050213	1	Collare di presa in carico	90	63	152	57	165	16	NR
1050214	1	Collare di presa in carico	110	25	94	24	98	16	NR
1050215	1	Collare di presa in carico	110	32	94	24	98	16	NR
1050216	1	Collare di presa in carico	110	63	176	105	165	16	NR
1050217	1	Collare di presa in carico	125	25	97	28	103	16	NR
1050218	1	Collare di presa in carico	125	32	97	28	103	16	NR
1050219	1	Collare di presa in carico	125	63	210	62	134	16	NR

Energy Expert by Idroexpert
Via dell'Industria 15 - 48015 Montaletto di Cervia (RA) Tel. 0544 964311 - Fax 0544 267811
info@divisionenergy.com - www.divisionenergy.com

Collare di presa in carico PN16

Tapping tee PN16

Collier de prise en charge PN16

Collarin de toma en cargo PN16



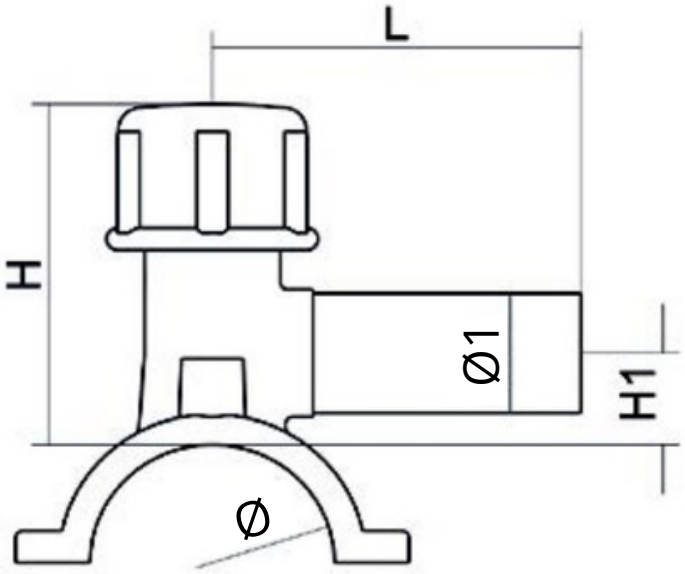

CODICE	CONF.	DESCRIZIONE	Ø mm	Ø1 mm	H mm	H1 mm	L mm	PN	U.M.
1050220	1	Collare di presa in carico	140	25	125	30	105	16	NR
1050221	1	Collare di presa in carico	140	32	97	28	103	16	NR
1050222	1	Collare di presa in carico	140	63	210	62	134	16	NR
1050223	1	Collare di presa in carico	160	25	97	25	108	16	NR
1050224	1	Collare di presa in carico	160	32	97	25	108	16	NR
1050225	1	Collare di presa in carico	160	63	182	137	165	16	NR
1050226	1	Collare di presa in carico	180	25	97	25	108	16	NR
1050227	1	Collare di presa in carico	180	32	97	25	108	16	NR
1050228	1	Collare di presa in carico	180	63	183	147	165	16	NR
1050229	1	Collare di presa in carico	200	32	97	15	108	16	NR
1050230	1	Collare di presa in carico	200	63	183	157	165	16	NR
1050231	1	Collare di presa in carico	225	32	160	40	105	16	NR
1050232	1	Collare di presa in carico	225	63	210	62	134	16	NR
1050233	1	Collare di presa in carico	250	32	160	40	105	16	NR
1050234	1	Collare di presa in carico	250	63	210	62	134	16	NR
1050235	1	Collare di presa in carico	315	32	160	40	105	16	NR
1050236	1	Collare di presa in carico	315	63	210	62	134	16	NR

Energy Expert by Idroexpert
Via dell'Industria 15 - 48015 Montaletto di Cervia (RA) Tel. 0544 964311 - Fax 0544 267811
info@divisionenergy.com - www.divisionenergy.com