RUBINETTO ENERGY BALL



CARATTERISTICHE TECNICHE

- Limiti di temperatura per fluidi: +90°C
- Limiti di pressione per fluidi: PN 10 senza portagomma
- Passaggio: ridotto
- Stelo: antiscoppio
- Guarnizioni laterali: PTFE vergine ad alta resistenza
- Tenuta superiore: 3 guarnizioni. 1 anello PTFE alta pressione; 2 O-ring bassa pressione
- Il passaggio è diretto, con perdite di carico ridottissime, un filtro interno è montato di serie
- La verifica della posizione aperto/chiuso è immediata attraverso la posizione della leva
- L'operazione di apertura e chiusura è molto rapida e fluida
- Lunga durata garantita da guarnizioni in PTFE che proteggono la sfera
- Superficie interna non nichelata per assicurare una perfetta potabilità
- Sfera con sistema di autolavaggio interno che evita il ristagno dell'acqua
- Utilizzabile per la distribuzione di acqua calda e fredda

Tutte le valvole rispettano la direttiva 97/23/CE e vengono testate al 100% con prova di tenuta pneumatica a controllo elettronico.

SEZIONE

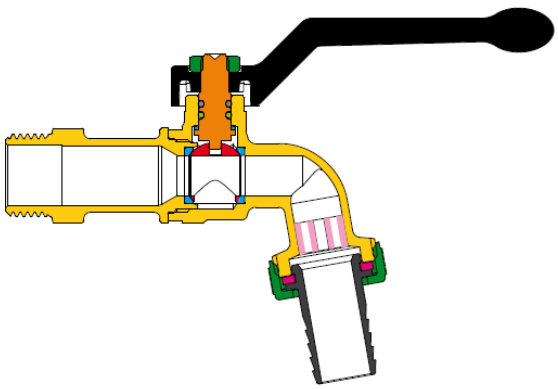

ELENCO DEI PARTICOLARI: descrizione / materiali / trattamenti		
corpo e manicotto filettato	●	CW617N (Pb ≤ 2,2%) - UBA list
stelo di manovra	●	CW617N (Pb ≤ 2,2%) - UBA list
sfera cromata lucida	●	CW617N (Pb ≤ 2,2%) - UBA list
guarnizioni di tenuta	●	PTFE
o-ring superiore stelo	●	HNBR
o-ring inferiore stelo	●	EPDM PEROSSIDICO
organo di manovra	●	lega alluminio
dado di fissaggio	●	CW617N
ghiera	●	CW617N
Filtro	●	plastica
guarnizione portagomma	●	ELASTOMERO
portagomma	●	CW617N (Pb ≤ 2,2%)
trattamento esterno	-	Nichelatura esterna, non nichelata all'interno

DIMENSIONI

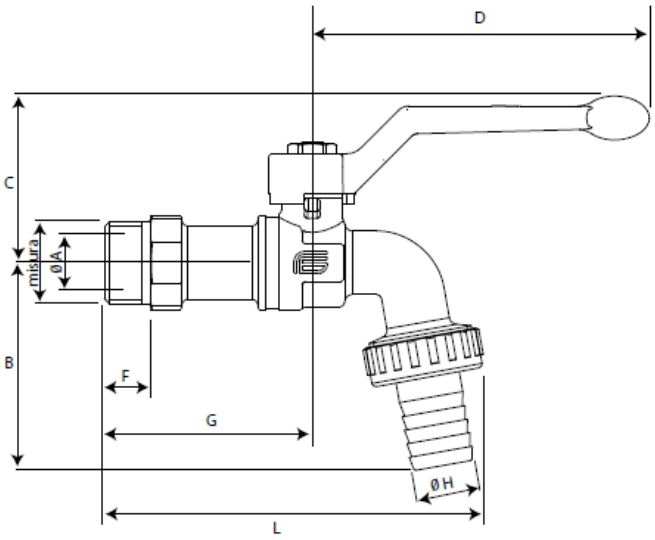

MISURA	1/2”	3/4”
D (mm)	10	15
B (mm)	52	59
C (mm)	42	45.5
D (mm)	85	85
F (mm)	11.5	12.5
G (mm)	52.5	58.5
L (mm)	96	111
H (mm)	14.8	20
Kv	1.9	6

DIAGRAMMA PRESSIONE/TEMPERATURA

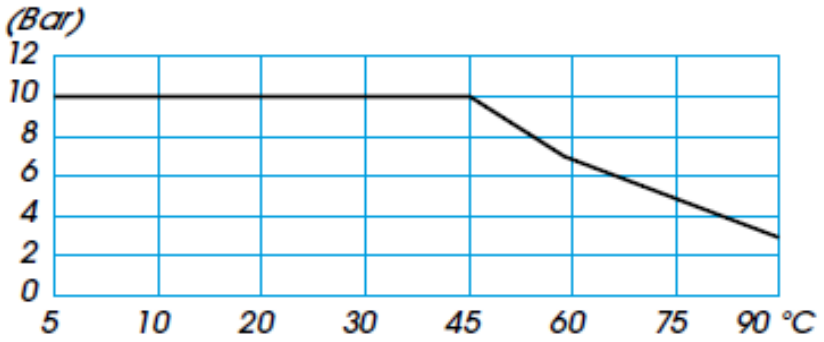

CODICE	CONF.	DESCRIZIONE	MISURA	U.M.
0382568	12	rubinetto portagomma con leva in alluminio rossa	1/2”	NR
0382569	10	rubinetto portagomma con leva in alluminio rossa	3/4”	NR

Energy Expert by Idroexpert
Via dell’Industria 15 - 48015 Montaletto di Cervia (RA) Tel. 0544 964311 - Fax 0544 267811
info@divisionenergy.com - www.divisionenergy.com

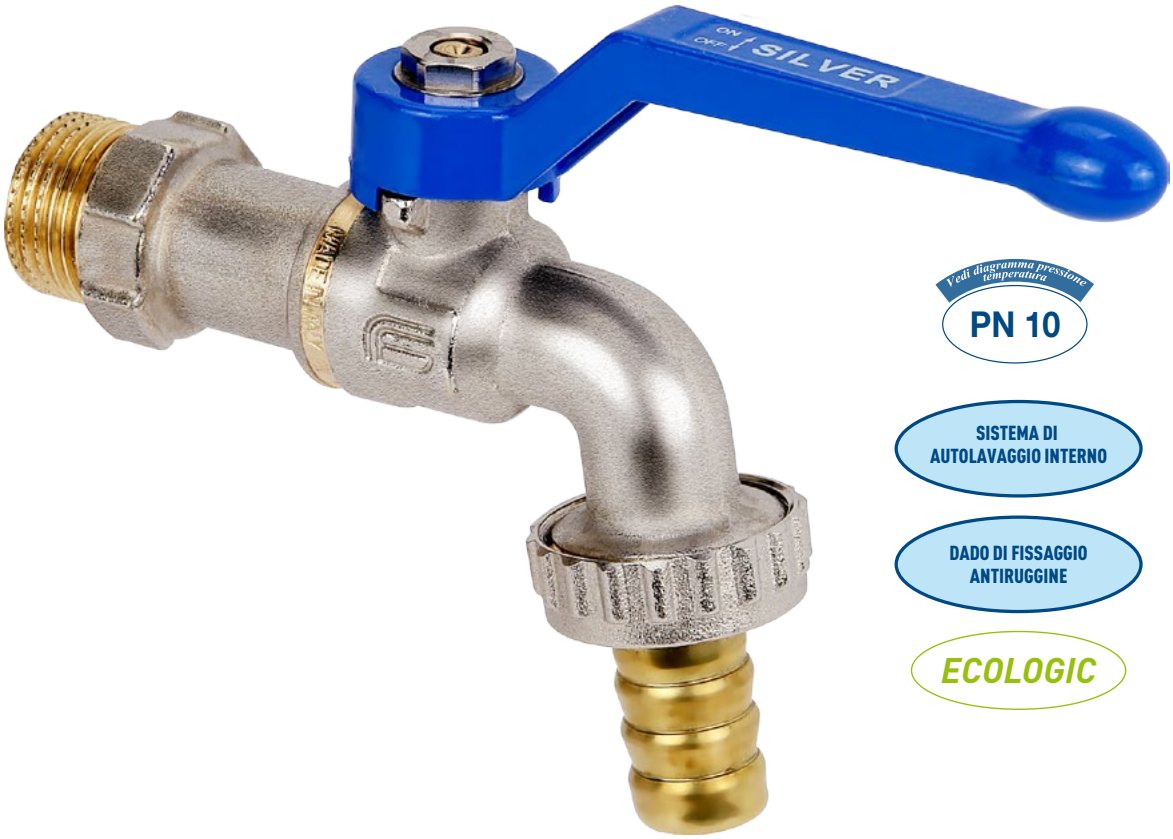

Vedi diagramma pressione temperatura

PN 10

SISTEMA DI AUTOLAVAGGIO INTERNO

DADO DI FISSAGGIO ANTIRUGGINE

ECOLOGIC

CODICE	CONF.	DESCRIZIONE	MISURA	U.M.
1060584	1	rubinetto portagomma in acciaio inox, con leva in alluminio blu	1/2"	NR
1060585	1	rubinetto portagomma in acciaio inox, con leva in alluminio blu	3/4"	NR
1060586	1	rubinetto portagomma in acciaio inox, con leva in alluminio blu	1"	NR

Energy Expert by Idroexpert
Via dell'Industria 15 - 48015 Montaletto di Cervia (RA) Tel. 0544 964311 - Fax 0544 267811
info@divisionenergy.com - www.divisionenergy.com

SEZIONATO

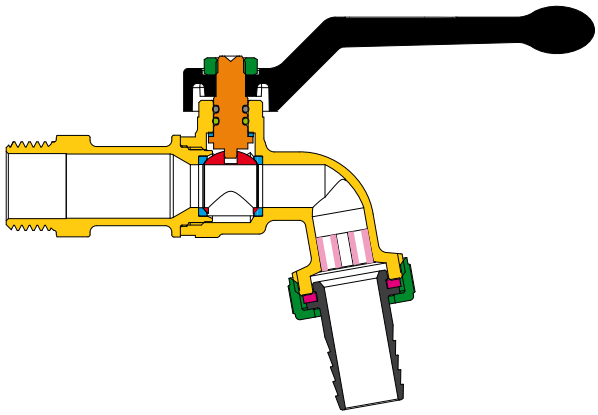

ELENCO DEI PARTICOLARI: descrizione / materiali / trattamenti		
corpo e manicotto filettato		CW617N (Pb ≤ 2,2%) - UBA list
stelo di manovra		CW617N (Pb ≤ 2,2%) - UBA list
sfera cromata lucida		CW617N (Pb ≤ 2,2%) - UBA list
guarnizioni di tenuta		PTFE
o-ring superiore stelo		HNBR
o-ring inferiore stelo		EPDM PEROSSIDICO
organo di manovra		lega alluminio
dado di fissaggio		CW617N
ghiera		CW617N
Filtro		plastica
guarnizione portagomma		ELASTOMERO
portagomma		CW617N (Pb ≤ 2,2%)
trattamento esterno	-	Nichelatura esterna, non nichelata all'interno

DIAGRAMMA PRESSIONE / TEMPERATURA

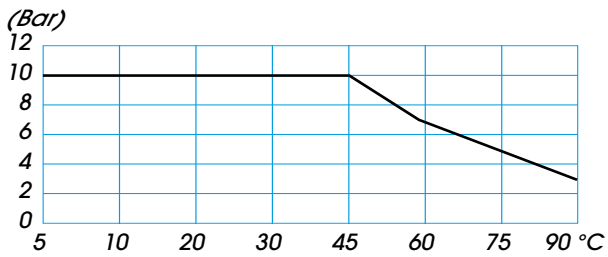

CARATTERISTICHE TECNICHE:

Limiti di temperatura: per fluidi +90°C
Limiti di pressione: per fluidi PN 10 senza portagomma

CARATTERISTICHE SPECIFICHE:

Passaggio: ridotto.
Stelo: antiscoppio.
Guarnizioni laterali: PTFE vergine ad alta resistenza.
Tenuta superiore: **3 guarnizioni:**
1 anello in PTFE - alta pressione.
2 O-ring - bassa pressione.

- Il rubinetto SILVER con portagomma è un prodotto di facile e sicuro utilizzo
- Il passaggio è diretto, con perdite di carico ridottissime, un filtro interno è montato di serie
- La verifica della posizione aperto/chiuso è immediata attraverso la posizione della leva.
- Operazione di apertura e chiusura molto rapida e fluida
- Lunga durata garantita da guarnizioni in PTFE che proteggono la sfera.
- Superficie interna non nichelata per assicurare una perfetta potabilità.
- Sfera con sistema di autolavaggio interno che evita il ristagno dell'acqua.

Campi di utilizzo:
La serie SILVER è utilizzata per la distribuzione di acqua calda e fredda.

Estremità filettate:
- di serie maschio a norme ISO 228/1.

Organi di manovra:
leva alluminio.
Colori disponibili: blu.

tutte le valvole vengono testate al 100% con prova di tenuta pneumatica a controllo elettronico.

DIMENSIONI

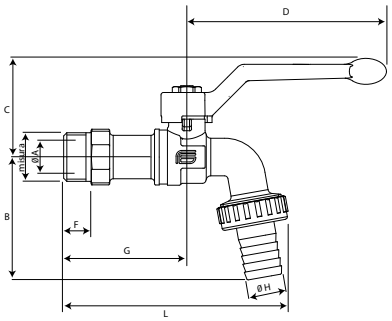

TABELLA GENERALE: dimensioni della valvola per tipo e misura											
diametro nominale mm	15	20									
misura gas in pollici	1/2"	3/4"									
Ø D passaggio mm	10	15									
B mm	52	59									
C mm	42	45,5									
D mm	85	85									
F mm	11,5	12,5									
G mm	52,5	58,5									
L mm	96	111									
Ø H mm	14,8	20									
Kv	1,9	6									



PN 40

MASSIMA ROBUSTEZZA

ALTA RESISTENZA AL GELO -20°C

SISTEMA DI AUTOLAVAGGIO INTERNO

DADO DI FISSAGGIO ANTIRUGGINE

ECOLOGIC

CODICE	CONF.	DESCRIZIONE	MISURA	U.M.
0382582▪	12	rubinetto portagomma alta resistenza al gelo -20°C, con leva in alluminio blu (C)	1/2"	NR
0382583▪	10	rubinetto portagomma alta resistenza al gelo -20°C, con leva in alluminio blu (C)	3/4"	NR
0382584▪	4	rubinetto portagomma alta resistenza al gelo -20°C, con leva in alluminio blu (C)	1"	NR

Energy Expert by Idroexpert
Via dell'Industria 15 - 48015 Montaletto di Cervia (RA) Tel. 0544 964311 - Fax 0544 267811
info@divisionenergy.com - www.divisionenergy.com

SEZIONATO

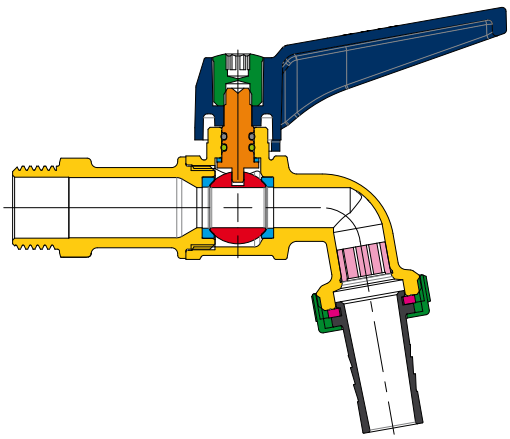

ELENCO DEI PARTICOLARI: descrizione / materiali / trattamenti

Corpo e manicotto filettato		CW617N (Pb ≤ 2,2%) - UBA list
Stelo di manovra		CW617N (Pb ≤ 2,2%) - UBA list
Sfera cromata lucida		CW617N (Pb ≤ 2,2%) - UBA list
Guarnizioni di tenuta		PTFE
O-ring superiore stelo		HNBR
O-ring inferiore stelo		EPDM PEROSSIDICO
Organo di manovra		Leva alluminio
Dado di fissaggio		CW617N
Ghiera		CW617N
Filtro		plastica
Guarnizione portagomma		ELASTOMERO
Portagomma		CW617N (Pb ≤ 2,2%)
Trattamento esterno		Nichelatura esterna, non nichelata all'interno

DIMENSIONI

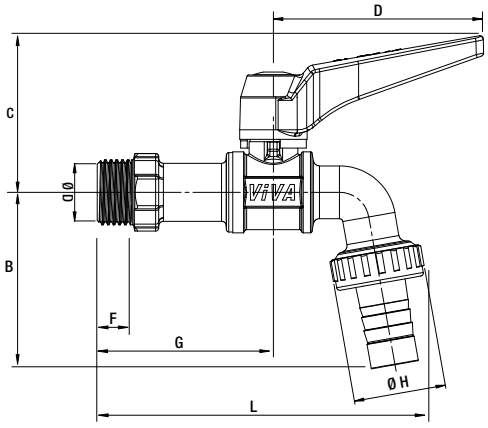

TABELLA GENERALE: dimensioni della valvola per tipo e misura

diametro nominale mm	15	20	25			
misura gas in pollici	1/2"	3/4"	1"			
Ø D passaggio mm sfera	10	15	20			
B mm	56	59	79			
C mm	50	55	58			
D mm	67	67	67			
F mm	12	12,5	12,5			
G mm	56	58,5	80			
L mm	104	111	151			
Ø H mm	15,2	20	46			

CARATTERISTICHE TECNICHE:

Limiti di temperatura: per fluidi da -20°C a +90°C
Limiti di pressione: per fluidi PN 40

CARATTERISTICHE SPECIFICHE:

Passaggio: ridotto.
Stelo: antiscoppio.
Guarnizioni laterali: PTFE vergine ad alta resistenza.
Tenuta superiore: **3 guarnizioni:**
1 anello in PTFE - alta pressione.
2 O-ring - bassa pressione.

- Il rubinetto VIVA con portagomma è un prodotto robusto e affidabile.
- Il passaggio è diretto, con perdite di carico ridottissime, un filtro interno è montato di serie.
- La verifica della posizione aperto/chiuso è immediata attraverso la posizione della leva.
- Alta affidabilità di manovra.
- Lunga durata garantita da guarnizioni in PTFE che proteggono la sfera.
- Sfera con sistema di autolavaggio interno.
- Superficie interna non nichelata per assicurare una perfetta potabilità.

Campi di utilizzo:
La serie VIVA è utilizzata per la distribuzione di acqua calda e fredda, nonchè acqua potabile.

Estremità filettate:
- di serie maschio a norme ISO 228/1.

Organi di manovra:
leva e farfalla con chiave e serratura in alluminio.
Colori disponibili: blu per la leva
verde per farfalla con chiave e serratura.

tutte le valvole vengono testate al 100% con prova di tenuta pneumatica a controllo elettronico.

In caso possibilità di ghiaccio, raccomandiamo di drenare l'installazione aprendo e chiudendo il rubinetto più volte. Suggeriamo inoltre di coibentare tubi e rubinetto per evitare rischi.

DIAGRAMMA PRESSIONE / TEMPERATURA

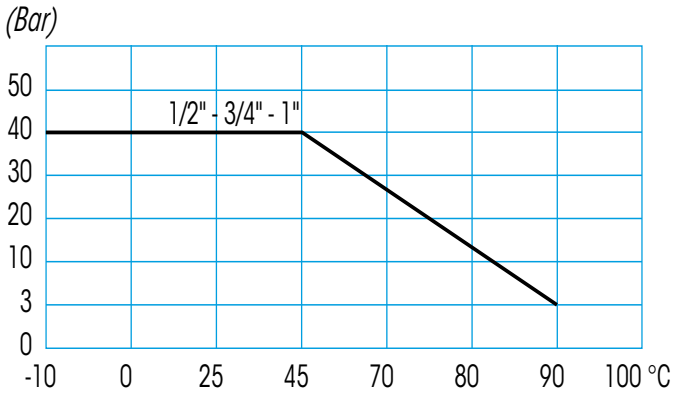

PRODOTTO | *PRODUCT*

RUBINETTO PORTAGOMMA A SFERA

BALL TAP WITH HOSE CONNECTOR

FAMIGLIA | *FAMILY*

RUBINETTI E FILTRI IN ACCIAIO INOX
STAINLESS STEEL TAPS AND FILTERS

MATERIALE | *MATERIAL*

STAINLESS STEEL AISI 316 (1.4401) SEALING NBR

FILETTATURA | *THREAD*

UNI EN 10226-1 (EX ISO 7/1)

01 DISEGNO TECNICO | *TECHNICAL DRAWING*

02 IMMAGINE PRODOTTO | *PRODUCT PICTURE*



03 DATI TECNICI | *TECHNICAL DATA*

CODICE	Ø	CONF.
1060584	1/2”	30
1060585	3/4”	20
1060586	1”	16

04 NOTE TECNICHE | *NOTES*

CERTIFICATO / CERTIFICATE: EN 10204 3.1

Energy Expert by Idroexpert
Via dell’Industria 15 - 48015 Montaletto di Cervia (RA) Tel. 0544 964311 - Fax 0544 267811
info@divisionenergy.com - www.divisionenergy.com