PRODOTTO | *PRODUCT*

GOMITO 90° F.F.

90° F.F. ELBOW

FAMIGLIA | *FAMILY*

RACCORDI IN ACCIAIO INOX FILETTATI
STAINLESS STEEL FITTINGS

MATERIALE | *MATERIAL*

STAINLESS STEEL AISI 316 (1.4401)

FILETTATURA | *THREAD*

UNI EN 10226-1 (EX ISO 7/1)

01 DISEGNO TECNICO | *TECHNICAL DRAWING*

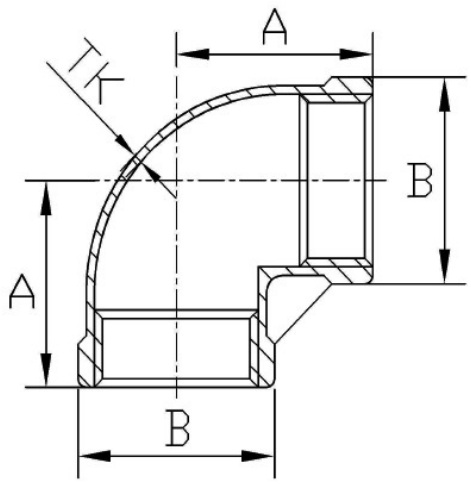

02 IMMAGINE PRODOTTO | *PRODUCT PICTURE*



03 DATI TECNICI | *TECHNICAL DATA*

CODICE	Ø	A mm	B mm	TK mm	CONF.	PACK
1060311	3/8”	23	20	2	10	300
1060312	1/2”	27	26	1,7	10	160
1060313	3/4”	32	31,5	1,7	10	100
1060314	1”	38	38,5	1,8	10	50
1060315	1”1/4	45	47,5	2	5	30
1060316	1”1/2	48	54	2,2	5	20
1060317	2”	57	66,5	2,4	5	10
1060318	2”1/2	69	83,5	2,7	1	6
1060319	3”	78	97	3,2	1	4
1060320	4”	96	123,5	3,5	1	2

Energy Expert by Idroexpert
Via dell’Industria 15 - 48015 Montaletto di Cervia (RA) Tel. 0544 964311 - Fax 0544 267811
info@divisionenergy.com - www.divisionenergy.com

PRODOTTO | *PRODUCT*

GOMITO 90° M.F.

90° M.F. ELBOW

FAMIGLIA | *FAMILY*

RACCORDI IN ACCIAIO INOX FILETTATI
STAINLESS STEEL FITTINGS

MATERIALE | *MATERIAL*

STAINLESS STEEL AISI 316 (1.4401)

FILETTATURA | *THREAD*

UNI EN 10226-1 (EX ISO 7/1)

01 DISEGNO TECNICO | *TECHNICAL DRAWING*

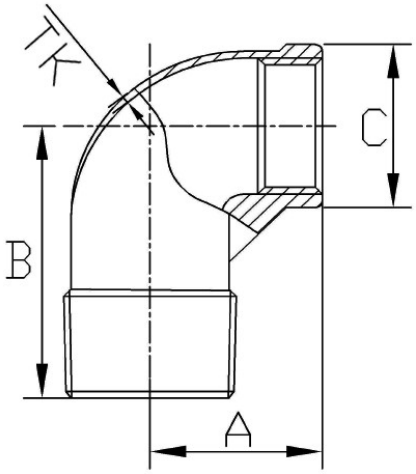

02 IMMAGINE PRODOTTO | *PRODUCT PICTURE*



03 DATI TECNICI | *TECHNICAL DATA*

CODICE	Ø	A mm	B mm	C mm	TK mm	CONF.	PACK
1060321	3/8”	23	29	20,5	2,2	10	200
1060322	1/2”	27	35	26	2,2	10	150
1060323	3/4”	32	40	31,5	2,1	10	100
1060324	1”	38	46	39	2,2	10	50
1060325	1”1/4	45	54	47,5	2,5	5	30
1060326	1”1/2	48	57	54	2,6	5	20
1060327	2”	57	70	66,5	2,6	5	10
1060328	2”1/2	69	83	83,5	3,3	1	6
1060329	3”	78	94	97	3	1	4
1060330	4”	97	115	123,5	4	1	2

Energy Expert by Idroexpert
Via dell’Industria 15 - 48015 Montaletto di Cervia (RA) Tel. 0544 964311 - Fax 0544 267811
info@divisionenergy.com - www.divisionenergy.com

PRODOTTO | *PRODUCT*

BOCCHETTONE CONICO CURVO F.F.

F.F. UNION ELBOW CONICAL SEAT

FAMIGLIA | *FAMILY*

RACCORDI IN ACCIAIO INOX FILETTATI
STAINLESS STEEL FITTINGS

MATERIALE | *MATERIAL*

STAINLESS STEEL AISI 316 (1.4401)

FILETTATURA | *THREAD*

UNI EN 10226-1 (EX ISO 7/1)

01 DISEGNO TECNICO | *TECHNICAL DRAWING*

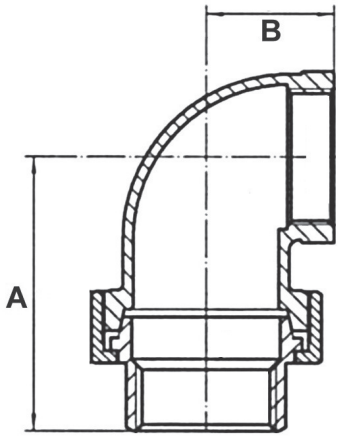

02 IMMAGINE PRODOTTO | *PRODUCT PICTURE*



03 DATI TECNICI | *TECHNICAL DATA*

CODICE	Ø	A mm	B mm	CONF.	PACK
1060331	1/2”	46	24,5	10	60
1060332	3/4”	53	30	10	40
1060333	1”	56	33	10	20
1060334	1”1/4	67	39,5	5	15
1060335	1”1/2	70	43	5	10
1060336	2”	85	53,5	2	6

Energy Expert by Idroexpert
Via dell’Industria 15 - 48015 Montaletto di Cervia (RA) Tel. 0544 964311 - Fax 0544 267811
info@divisionenergy.com - www.divisionenergy.com

PRODOTTO | *PRODUCT*

BOCCHETTONE CONICO CURVO M.F.

M.F. UNION ELBOW CONICAL SEAT

FAMIGLIA | *FAMILY*

RACCORDI IN ACCIAIO INOX FILETTATI
STAINLESS STEEL FITTINGS

MATERIALE | *MATERIAL*

STAINLESS STEEL AISI 316 (1.4401)

FILETTATURA | *THREAD*

UNI EN 10226-1 (EX ISO 7/1)

01 DISEGNO TECNICO | *TECHNICAL DRAWING*

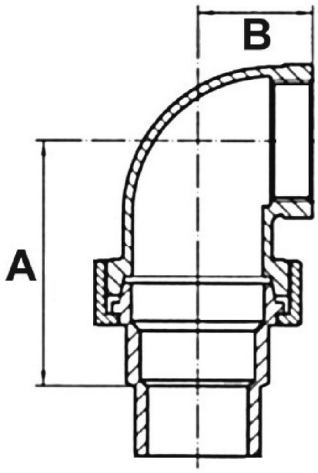

02 IMMAGINE PRODOTTO | *PRODUCT PICTURE*



03 DATI TECNICI | *TECHNICAL DATA*

CODICE	Ø	A mm	B mm	CONF.	PACK
1060337	1/2”	46	24,5	10	60
1060338	3/4”	53	30	10	40
1060339	1”	56	33	10	20
1060340	1”1/4	67	39,5	5	15
1060341	1”1/2	70	43	5	10
1060342	2”	85	53,5	2	6

Energy Expert by Idroexpert
Via dell’Industria 15 - 48015 Montaletto di Cervia (RA) Tel. 0544 964311 - Fax 0544 267811
info@divisionenergy.com - www.divisionenergy.com

PRODOTTO | *PRODUCT*

TEE F.F.F.

TEE F.F.F.

FAMIGLIA | *FAMILY*

RACCORDI IN ACCIAIO INOX FILETTATI
STAINLESS STEEL FITTINGS

MATERIALE | *MATERIAL*

STAINLESS STEEL AISI 316 (1.4401)

FILETTATURA | *THREAD*

UNI EN 10226-1 (EX ISO 7/1)

01 DISEGNO TECNICO | *TECHNICAL DRAWING*

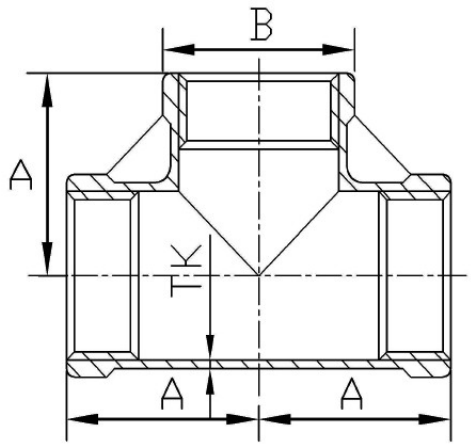

02 IMMAGINE PRODOTTO | *PRODUCT PICTURE*



03 DATI TECNICI | *TECHNICAL DATA*

CODICE	Ø	A mm	B mm	TK mm	CONF.	PACK
1060343	3/8”	23	20	2	10	200
1060344	1/2”	27	26	1,7	10	100
1060345	3/4”	32	31,5	1,7	10	60
1060346	1”	38	38,5	1,8	10	30
1060347	1”1/4	45	47,5	2	5	20
1060348	1”1/2	48	54	2,2	5	15
1060349	2”	57	66,5	2,4	5	10
1060350	2”1/2	69	83,5	2,7	1	4
1060351	3”	78	97	3,2	1	3
1060352	4”	96	123,5	3,5	1	1

Energy Expert by Idroexpert
Via dell’Industria 15 - 48015 Montaletto di Cervia (RA) Tel. 0544 964311 - Fax 0544 267811
info@divisionenergy.com - www.divisionenergy.com

PRODOTTO | *PRODUCT*

NIPPLES DOPPIO

HEX NIPPLE

FAMIGLIA | *FAMILY*

RACCORDI IN ACCIAIO INOX FILETTATI
STAINLESS STEEL FITTINGS

MATERIALE | *MATERIAL*

STAINLESS STEEL AISI 316 (1.4401)

FILETTATURA | *THREAD*

UNI EN 10226-1 (EX ISO 7/1)

01 DISEGNO TECNICO | *TECHNICAL DRAWING*

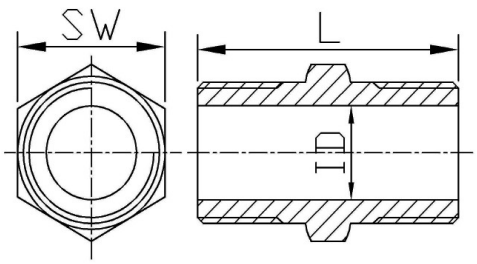

02 IMMAGINE PRODOTTO | *PRODUCT PICTURE*



03 DATI TECNICI | *TECHNICAL DATA*

CODICE	Ø	L mm	ID mm	SW mm	Faces	CONF.	PACK
1060353	1/4”	25	9	14	6	10	800
1060354	3/8”	27	11,5	18	6	10	600
1060355	1/2”	34	15,5	22	6	10	350
1060356	3/4”	36,5	20,8	28	8	10	200
1060357	1”	42	26,5	34	8	10	120
1060358	1”1/4	47,5	35,4	43,3	8	10	60
1060359	1”1/2	47,5	41	49	8	5	40
1060360	2”	57	52	61,5	8	10	30
1060361	2”1/2	61	66,5	77	10	2	12
1060362	3”	67,5	79,2	90	10	2	10
1060363	4”	80	103,7	115	10	2	4

Energy Expert by Idroexpert
Via dell’Industria 15 - 48015 Montaletto di Cervia (RA) Tel. 0544 964311 - Fax 0544 267811
info@divisionenergy.com - www.divisionenergy.com

PRODOTTO | *PRODUCT*

NIPPLES DOPPIO RIDOTTO

HEXAGON REDUCING NIPPLE

FAMIGLIA | *FAMILY*

RACCORDI IN ACCIAIO INOX FILETTATI
STAINLESS STEEL FITTINGS

MATERIALE | *MATERIAL*

STAINLESS STEEL AISI 316 (1.4401)

FILETTATURA | *THREAD*

UNI EN 10226-1 (EX ISO 7/1)

01 DISEGNO TECNICO | *TECHNICAL DRAWING*

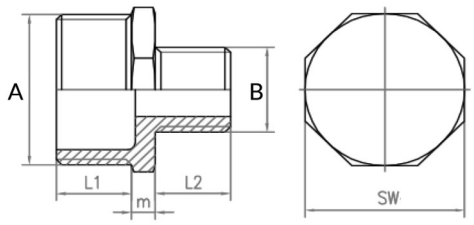

02 IMMAGINE PRODOTTO | *PRODUCT PICTURE*



CODICE	CONF.	DESCRIZIONE	Ø A X B	L1 mm	L2 mm	M mm	SW mm	FACCE	U.M.
1060364	10	Nipples doppio ridotto, fil.UNI EN 10226-1	1/4"x1/8"	10,5	8	4	14	6	NR
1060365	10	Nipples doppio ridotto, fil.UNI EN 10226-1	3/8"x1/4"	11	10,5	5	18	6	NR
1060379	10	Nipples doppio ridotto, fil.UNI EN 10226-1	1/2"x1/8"	14,5	8	5	22	6	NR
1060366	10	Nipples doppio ridotto, fil.UNI EN 10226-1	1/2"x1/4"	14,5	10,5	5	22	6	NR
1060367	10	Nipples doppio ridotto, fil.UNI EN 10226-1	1/2"x3/8"	14,5	11	5	22	6	NR
1060380	10	Nipples doppio ridotto, fil.UNI EN 10226-1	3/4"x1/4"	15,5	10,5	5,5	28	8	NR
1060368	10	Nipples doppio ridotto, fil.UNI EN 10226-1	3/4"x1/2"	15,5	14,5	5,5	28	8	NR
1060369	10	Nipples doppio ridotto, fil.UNI EN 10226-1	1"x1/2"	18	14,5	6	34	8	NR
1060370	10	Nipples doppio ridotto, fil.UNI EN 10226-1	1"x3/4"	18	15,5	6	34	8	NR
1060371	10	Nipples doppio ridotto, fil.UNI EN 10226-1	1"1/4x1/2"	20,5	14,5	6,5	43,3	8	NR
1060372	10	Nipples doppio ridotto, fil.UNI EN 10226-1	1"1/4x3/4"	20,5	15,5	6,5	43,3	8	NR
1060373	10	Nipples doppio ridotto, fil.UNI EN 10226-1	1"1/4x1"	20,5	18	6,5	43,3	8	NR
1060374	10	Nipples doppio ridotto, fil.UNI EN 10226-1	1"1/2x1"	20,5	18	6,5	49	8	NR
1060375	5	Nipples doppio ridotto, fil.UNI EN 10226-1	1"1/2x1"1/4	20,5	20,5	6,5	49	8	NR
1060376	5	Nipples doppio ridotto, fil.UNI EN 10226-1	2"x1"	25	18	7	61,5	8	NR
1060377	5	Nipples doppio ridotto, fil.UNI EN 10226-1	2"x1"1/4	25	20,5	7	61,5	8	NR
1060378	5	Nipples doppio ridotto, fil.UNI EN 10226-1	2"x1"1/2	27	20,5	7	61,5	8	NR

PRODOTTO | *PRODUCT*

PORTAGOMMA MASCHIO

HOSE CONNECTOR

FAMIGLIA | *FAMILY*

RACCORDI IN ACCIAIO INOX FILETTATI
STAINLESS STEEL FITTINGS

MATERIALE | *MATERIAL*

STAINLESS STEEL AISI 316 (1.4401)

FILETTATURA | *THREAD*

UNI EN 10226-1 (EX ISO 7/1)

01 DISEGNO TECNICO | *TECHNICAL DRAWING*

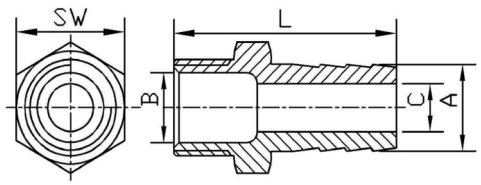

02 IMMAGINE PRODOTTO | *PRODUCT PICTURE*



03 DATI TECNICI | *TECHNICAL DATA*

CODICE	Ø	A mm	L mm	B mm	C mm	SW mm	Faces	CONF.	PACK
1060448	1/2”	15	57,5	15,5	10,5	22,5	6	10	300
1060449	3/4”	20	66	20,5	15,5	28,5	8	10	150

Energy Expert by Idroexpert
Via dell’Industria 15 - 48015 Montaletto di Cervia (RA) Tel. 0544 964311 - Fax 0544 267811
info@divisionenergy.com - www.divisionenergy.com

PRODOTTO | *PRODUCT*

TAPPO FEMMINA / CALOTTA

FEMALE CAP

FAMIGLIA | *FAMILY*

RACCORDI IN ACCIAIO INOX FILETTATI
STAINLESS STEEL FITTINGS

MATERIALE | *MATERIAL*

STAINLESS STEEL AISI 316 (1.4401)

FILETTATURA | *THREAD*

UNI EN 10226-1 (EX ISO 7/1)

01 DISEGNO TECNICO | *TECHNICAL DRAWING*

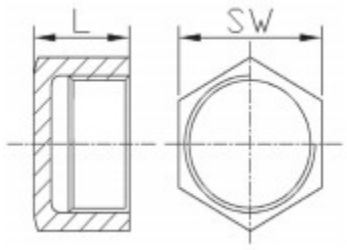

02 IMMAGINE PRODOTTO | *PRODUCT PICTURE*



03 DATI TECNICI | *TECHNICAL DATA*

CODICE	Ø	SW mm	L mm	Faces	CONF.	PACK
1060392	1/4”	15	16	6	10	1000
1060393	3/8”	19	16,5	6	10	600
1060394	1/2”	24,5	18,5	8	10	400
1060395	3/4”	30	19,5	8	10	250
1060396	1”	37,5	22,5	8	10	180
1060397	1”1/4	46,5	25,5	8	5	80
1060398	1”1/2	52,5	25,5	8	5	70
1060399	2”	64,5	30	8	5	40
1060400	2”1/2	80	35	10	2	30
1060401	3”	93	38,5	10	2	20
1060402	4”	121	45	10	2	8

Energy Expert by Idroexpert
Via dell’Industria 15 - 48015 Montaletto di Cervia (RA) Tel. 0544 964311 - Fax 0544 267811
info@divisionenergy.com - www.divisionenergy.com

PRODOTTO | *PRODUCT*

TAPPO MASCHIO

MALE PLUG

FAMIGLIA | *FAMILY*

RACCORDI IN ACCIAIO INOX FILETTATI
STAINLESS STEEL FITTINGS

MATERIALE | *MATERIAL*

STAINLESS STEEL AISI 316 (1.4401)

FILETTATURA | *THREAD*

UNI EN 10226-1 (EX ISO 7/1)

01 DISEGNO TECNICO | *TECHNICAL DRAWING*

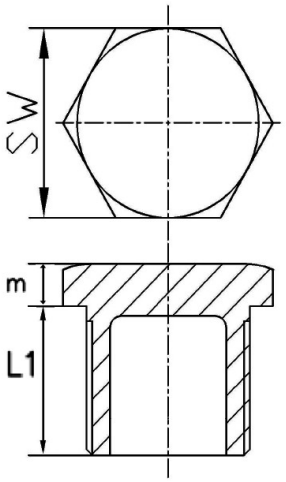

02 IMMAGINE PRODOTTO | *PRODUCT PICTURE*



03 DATI TECNICI | *TECHNICAL DATA*

CODICE	Ø	SW mm	L1 mm	m mm	Faces	CONF.	PACK
1060381	1/4”	14	10,5	4	6	10	1000
1060382	3/8”	18	11	5	6	10	600
1060383	1/2”	22,5	14,5	5	6	10	500
1060384	3/4”	28	15,5	5,5	8	10	300
1060385	1”	35	18	6	8	10	200
1060386	1”1/4	43,5	20,5	6,5	8	5	110
1060387	1”1/2	49	20,5	6,5	8	5	70
1060388	2”	62	25	7	10	5	50
1060389	2”1/2	77,5	27	7	10	2	24
1060390	3”	90,5	30	7,5	10	2	20
1060391	4”	116	36	8	10	2	8

Energy Expert by Idroexpert
Via dell’Industria 15 - 48015 Montaletto di Cervia (RA) Tel. 0544 964311 - Fax 0544 267811
info@divisionenergy.com - www.divisionenergy.com

PRODOTTO | *PRODUCT*

BOCCHETTONE CONICO F.F. DIRITTO

F.F. CONIC UNION

FAMIGLIA | *FAMILY*

RACCORDI IN ACCIAIO INOX FILETTATI
STAINLESS STEEL FITTINGS

MATERIALE | *MATERIAL*

STAINLESS STEEL AISI 316 (1.4401)

FILETTATURA | *THREAD*

UNI EN 10226-1 (EX ISO 7/1)

01 DISEGNO TECNICO | *TECHNICAL DRAWING*

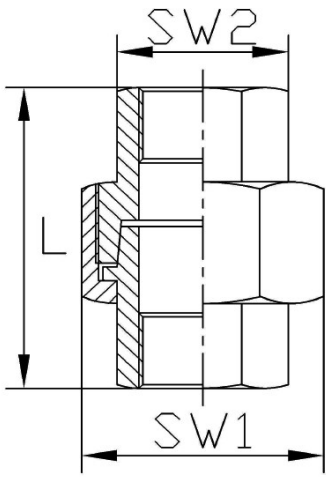

02 IMMAGINE PRODOTTO | *PRODUCT PICTURE*



03 DATI TECNICI | *TECHNICAL DATA*

CODICE	Ø	L mm	SW2 mm	SW1 mm	CONF.	PACK
1060403	1/2”	34,7	24	34,5	10	130
1060404	3/4”	37,5	29,5	41,5	10	80
1060405	1”	43	36,5	48,5	10	40
1060406	1”1/4	45,5	46	60,5	5	30
1060407	1”1/2	49	52	66,5	5	25
1060408	2”	57	64	79,5	5	15
1060409	2”1/2	66	80,5	96,5	1	8
1060410	3”	74,2	94	110,5	1	6
1060411	4”	82,5	119	141	1	3

Energy Expert by Idroexpert
Via dell’Industria 15 - 48015 Montaletto di Cervia (RA) Tel. 0544 964311 - Fax 0544 267811
info@divisionenergy.com - www.divisionenergy.com

PRODOTTO | *PRODUCT*

BOCCHETTONE CONICO M.F. DIRITTO

M.F. CONIC UNION

FAMIGLIA | *FAMILY*

RACCORDI IN ACCIAIO INOX FILETTATI
STAINLESS STEEL FITTINGS

MATERIALE | *MATERIAL*

STAINLESS STEEL AISI 316 (1.4401)

FILETTATURA | *THREAD*

UNI EN 10226-1 (EX ISO 7/1)

01 DISEGNO TECNICO | *TECHNICAL DRAWING*

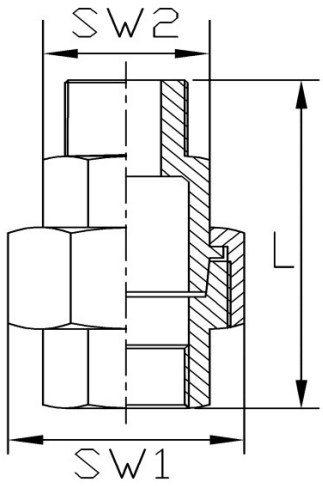

02 IMMAGINE PRODOTTO | *PRODUCT PICTURE*



03 DATI TECNICI | *TECHNICAL DATA*

CODICE	Ø	L mm	SW2 mm	SW1 mm	CONF.	PACK
1060412	1/2”	47,5	24	34,5	10	100
1060413	3/4”	51,7	29,5	41,5	10	60
1060414	1”	60	36,5	48,5	10	40
1060415	1”1/4	64	46	60,5	5	25
1060416	1”1/2	67,5	52	66,5	5	15
1060417	2”	75,5	64	79,5	5	10
1060418	2”1/2	84,5	80,5	96,5	1	6
1060419	3”	96,5	94	110,5	1	
1060420	4”	107,5	119	141	1	2

Energy Expert by Idroexpert
Via dell’Industria 15 - 48015 Montaletto di Cervia (RA) Tel. 0544 964311 - Fax 0544 267811
info@divisionenergy.com - www.divisionenergy.com

SCHEDA TECNICA
TECHNICAL DATA SHEET

PRODOTTO | *PRODUCT*

RIDUZIONE M.F.

M.F. REDUCER

FAMIGLIA | *FAMILY*

RACCORDI IN ACCIAIO INOX FILETTATI
STAINLESS STEEL FITTINGS

MATERIALE | *MATERIAL*

STAINLESS STEEL AISI 316 (1.4401)

FILETTATURA | *THREAD*

UNI EN 10226-1 (EX ISO 7/1)

01 DISEGNO TECNICO | *TECHNICAL DRAWING*

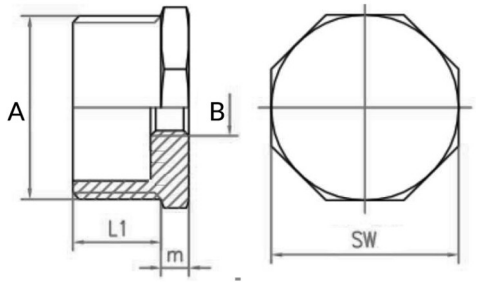

02 IMMAGINE PRODOTTO | *PRODUCT PICTURE*



03 DATI TECNICI | *TECHNICAL DATA*

CODICE	Ø A x B	L1 mm	m mm	SW mm	Faces	CONF.	PACK
1060421	1/4”x1/8”	10,5	5	14	6	10	900
1060422	3/8”x1/8”	11	5	18	6	10	900
1060423	3/8”x1/4”	11	5	18	6	10	900
1060424	1/2”x1/8”	14,5	5	22	6	10	500
1060425	1/2”x1/4”	14,5	5	22	6	10	500
1060426	1/2”x3/8”	14,5	5	22	6	10	500
1060427	3/4”x1/4”	15,5	5,5	28	8	10	350
1060428	3/4”x3/8”	15,5	5,5	28	8	10	350
1060429	3/4”x1/2”	15,5	5,5	28	8	10	350
1060430	1”x1/2”	18	6	34	8	10	200
1060431	1”x3/4”	18	6	34	8	10	200
1060432	1”1/4x1/2”	20	6,5	43,5	8	5	120
1060433	1”1/4x3/4”	20	6,5	43,5	8	5	120

Energy Expert by Idroexpert
Via dell’Industria 15 - 48015 Montaletto di Cervia (RA) Tel. 0544 964311 - Fax 0544 267811
info@divisionenergy.com - www.divisionenergy.com

PRODOTTO | *PRODUCT*

RIDUZIONE M.F.

M.F. REDUCER

FAMIGLIA | *FAMILY*

RACCORDI IN ACCIAIO INOX FILETTATI
STAINLESS STEEL FITTINGS

MATERIALE | *MATERIAL*

STAINLESS STEEL AISI 316 (1.4401)

FILETTATURA | *THREAD*

UNI EN 10226-1 (EX ISO 7/1)

01 DISEGNO TECNICO | *TECHNICAL DRAWING*

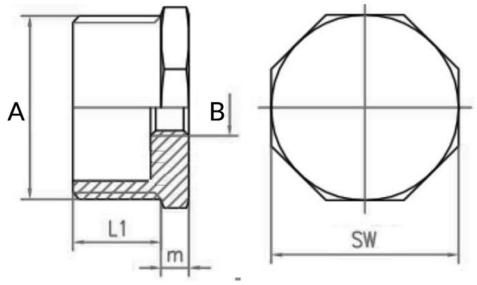

02 IMMAGINE PRODOTTO | *PRODUCT PICTURE*



03 DATI TECNICI | *TECHNICAL DATA*

CODICE	Ø A x B	L1 mm	m mm	SW mm	Faces	CONF.	PACK
1060434	1”1/4x1”	20	6,5	43,5	8	10	100
1060435	1”1/2x1/2”	20	6,5	49	8	10	90
1060436	1”1/2x3/4”	20	6,5	49	8	10	90
1060437	1”1/2x1”	20	6,5	49	8	5	90
1060438	1”1/2x1”1/4	20	6,5	49	8	10	90
1060439	2”x1”	24	7	61,7	8	5	50
1060440	2”x1”1/4	24	7	61,7	8	5	50
1060441	2”x1”1/2	24	7	61,7	8	5	50
1060444	2”1/2x1”	26	7	77	10	5	30
1060443	2”1/2x1”1/2	26	7	77	10	5	30
1060442	2”1/2x2”	26	7	77	10	5	30
1060445	3”x2”	29	7,5	90	10	5	20
1060446	3”x2”1/2	29	7,5	90	10	5	20
1060447	4”x3”	35	8	115	10	2	8

Energy Expert by Idroexpert
Via dell’Industria 15 - 48015 Montaletto di Cervia (RA) Tel. 0544 964311 - Fax 0544 267811
info@divisionenergy.com - www.divisionenergy.com

PRODOTTO | *PRODUCT*

BARILOTTO

NIPPLE

FAMIGLIA | *FAMILY*

BARILOTTI IN ACCIAIO INOX
STAINLESS STEEL NIPPLES

MATERIALE | *MATERIAL*

STAINLESS STEEL AISI 304 (1.4301)

FILETTATURA | *THREAD*

UNI EN 10226-1 (EX ISO 7/1)

01 DISEGNO TECNICO | *TECHNICAL DRAWING*

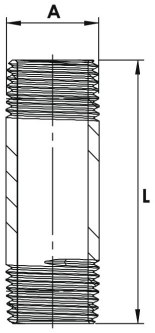

02 IMMAGINE PRODOTTO | *PRODUCT PICTURE*



CODICE	CONF.	DESCRIZIONE	Ø	mm	L mm	A mm	U.M.
1060462	10	Barilotto, filettatura UNI EN 10226-1	1/2"	40	40	21,3	NR
1060463	10	Barilotto, filettatura UNI EN 10226-1	1/2"	50	50	21,3	NR
1060450	10	Barilotto, filettatura UNI EN 10226-1	1/2"	60	60	21,3	NR
1060453	10	Barilotto, filettatura UNI EN 10226-1	1/2"	70	70	21,3	NR
1060454	10	Barilotto, filettatura UNI EN 10226-1	1/2"	80	80	21,3	NR
1060461	10	Barilotto, filettatura UNI EN 10226-1	1/2"	90	90	21,3	NR
1060451	10	Barilotto, filettatura UNI EN 10226-1	1/2"	100	100	21,3	NR
1060464	10	Barilotto, filettatura UNI EN 10226-1	1/2"	110	110	21,3	NR
1060465	10	Barilotto, filettatura UNI EN 10226-1	1/2"	120	120	21,3	NR
1060475	10	Barilotto, filettatura UNI EN 10226-1	1/2"	130	130	21,3	NR
1060476	10	Barilotto, filettatura UNI EN 10226-1	1/2"	140	140	21,3	NR
1060452	10	Barilotto, filettatura UNI EN 10226-1	1/2"	150	150	21,3	NR
1060477	10	Barilotto, filettatura UNI EN 10226-1	1/2"	160	160	21,3	NR
1060455	10	Barilotto, filettatura UNI EN 10226-1	1/2"	190	190	21,3	NR
1060485	10	Barilotto, filettatura UNI EN 10226-1	1/2"	200	200	21,3	NR
1060466	10	Barilotto, filettatura UNI EN 10226-1	3/4"	40	40	26,7	NR
1060467	10	Barilotto, filettatura UNI EN 10226-1	3/4"	50	50	26,7	NR
1060468	10	Barilotto, filettatura UNI EN 10226-1	3/4"	60	60	26,7	NR
1060469	10	Barilotto, filettatura UNI EN 10226-1	3/4"	70	70	26,7	NR
1060470	10	Barilotto, filettatura UNI EN 10226-1	3/4"	80	80	26,7	NR
1060471	10	Barilotto, filettatura UNI EN 10226-1	3/4"	90	90	26,7	NR
1060472	10	Barilotto, filettatura UNI EN 10226-1	3/4"	100	100	26,7	NR
1060473	10	Barilotto, filettatura UNI EN 10226-1	3/4"	110	110	26,7	NR
1060474	5	Barilotto, filettatura UNI EN 10226-1	3/4"	120	120	26,7	NR
1060456	10	Barilotto, filettatura UNI EN 10226-1	3/4"	130	130	26,7	NR
1060457	10	Barilotto, filettatura UNI EN 10226-1	3/4"	140	140	26,7	NR
1060481	10	Barilotto, filettatura UNI EN 10226-1	3/4"	150	150	26,7	NR
1060507	10	Barilotto, filettatura UNI EN 10226-1	3/4"	190	190	26,7	NR

PRODOTTO | *PRODUCT*

BARILOTTO

FAMIGLIA | *FAMILY*

BARILOTTI IN ACCIAIO INOX
STAINLESS STEEL NIPPLES

MATERIALE | *MATERIAL*

STAINLESS STEEL AISI 304 (1.4301)

FILETTATURA | *THREAD*

UNI EN 10226-1 (EX ISO 7/1)

01 DISEGNO TECNICO | *TECHNICAL DRAWING*

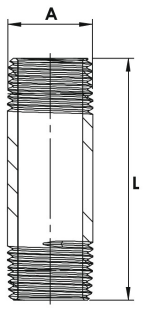

02 IMMAGINE PRODOTTO | *PRODUCT PICTURE*



CODICE	CONF.	DESCRIZIONE	Ø	mm	L mm	A mm	U.M.
1060486	10	Barilotto, filettatura UNI EN 10226-1	1"	40	40	33,4	NR
1060487	10	Barilotto, filettatura UNI EN 10226-1	1"	50	50	33,4	NR
1060488	10	Barilotto, filettatura UNI EN 10226-1	1"	60	60	33,4	NR
1060489	10	Barilotto, filettatura UNI EN 10226-1	1"	70	70	33,4	NR
1060490	10	Barilotto, filettatura UNI EN 10226-1	1"	80	80	33,4	NR
1060491	10	Barilotto, filettatura UNI EN 10226-1	1"	90	90	33,4	NR
1060492	5	Barilotto, filettatura UNI EN 10226-1	1"	100	100	33,4	NR
1060493	10	Barilotto, filettatura UNI EN 10226-1	1"	110	110	33,4	NR
1060494	10	Barilotto, filettatura UNI EN 10226-1	1"	120	120	33,4	NR
1060495	5	Barilotto, filettatura UNI EN 10226-1	1"	130	130	33,4	NR
1060478	10	Barilotto, filettatura UNI EN 10226-1	1"	160	160	33,4	NR
1060508	10	Barilotto, filettatura UNI EN 10226-1	1"	190	190	33,4	NR
1060496	5	Barilotto, filettatura UNI EN 10226-1	1"1/4	40	40	42,2	NR
1060497	5	Barilotto, filettatura UNI EN 10226-1	1"1/4	50	50	42,2	NR
1060498	5	Barilotto, filettatura UNI EN 10226-1	1"1/4	60	60	42,2	NR
1060499	5	Barilotto, filettatura UNI EN 10226-1	1"1/4	70	70	42,2	NR
1060500	5	Barilotto, filettatura UNI EN 10226-1	1"1/4	80	80	42,2	NR
1060501	8	Barilotto, filettatura UNI EN 10226-1	1"1/4	90	90	42,2	NR
1060502	5	Barilotto, filettatura UNI EN 10226-1	1"1/4	100	100	42,2	NR
1060503	5	Barilotto, filettatura UNI EN 10226-1	1"1/4	110	110	42,2	NR
1060504	5	Barilotto, filettatura UNI EN 10226-1	1"1/4	120	120	42,2	NR
1060506	5	Barilotto, filettatura UNI EN 10226-1	1"1/4	170	170	42,2	NR
1060505	5	Barilotto, filettatura UNI EN 10226-1	1"1/2	90	90	48,3	NR
1060483	5	Barilotto, filettatura UNI EN 10226-1	1"1/2	100	100	48,3	NR
1060482	5	Barilotto, filettatura UNI EN 10226-1	1"1/2	110	110	48,3	NR
1060480	5	Barilotto, filettatura UNI EN 10226-1	1"1/2	120	120	48,3	NR
1060479	5	Barilotto, filettatura UNI EN 10226-1	1"1/2	150	150	48,3	NR
1060458	5	Barilotto, filettatura UNI EN 10226-1	2"	50	50	60,3	NR
1060484	5	Barilotto, filettatura UNI EN 10226-1	2"	60	60	60,3	NR
1060459	5	Barilotto, filettatura UNI EN 10226-1	2"	70	70	60,3	NR
1060460	5	Barilotto, filettatura UNI EN 10226-1	2"	90	90	60,3	NR

PRODOTTO | *PRODUCT*

MANICOTTO

COUPLING

FAMIGLIA | *FAMILY*

MANICOTTI IN ACCIAIO INOX
STAINLESS STEEL COUPLINGS

MATERIALE | *MATERIAL*

STAINLESS STEEL AISI 316 (1.4401)

FILETTATURA | *THREAD*

UNI EN 10226-1 (EX ISO 7/1)

01 DISEGNO TECNICO | *TECHNICAL DRAWING*

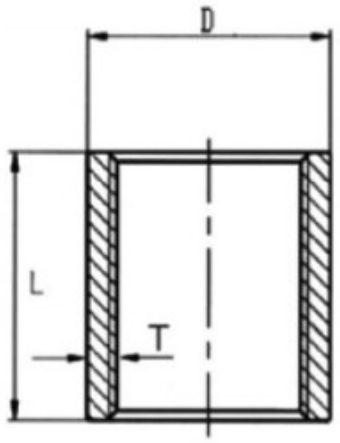

02 IMMAGINE PRODOTTO | *PRODUCT PICTURE*



03 DATI TECNICI | *TECHNICAL DATA*

CODICE	Ø	D mm	L mm	T mm	CONF.	PACK
1060509	1/4”	18	24	3,2	10	700
1060510	3/8”	20,5	29	2,7	10	500
1060511	1/2”	24,5	32	2,85	10	300
1060512	3/4”	30	34	2,85	10	200
1060513	1”	37	41	3,3	10	100
1060514	1”1/4	46,5	47	3,7	5	60
1060515	1”1/2	51,5	47	3,25	5	40
1060516	2”	67	61	5,05	5	20
1060517	2”1/2	84,5	70	5,95	2	12
1060518	3”	96	75	5,3	2	8
1060519	4”	125	86	7,3	2	4

Energy Expert by Idroexpert
Via dell’Industria 15 - 48015 Montaletto di Cervia (RA) Tel. 0544 964311 - Fax 0544 267811
info@divisionenergy.com - www.divisionenergy.com

PRODOTTO | *PRODUCT*

MANICOTTO RIDOTTO F.F.

F.F. REDUCING COUPLING

FAMIGLIA | *FAMILY*

MANICOTTI IN ACCIAIO INOX
STAINLESS STEEL COUPLINGS

MATERIALE | *MATERIAL*

STAINLESS STEEL AISI 316 (1.4401)

FILETTATURA | *THREAD*

UNI EN 10226-1 (EX ISO 7/1)

01 DISEGNO TECNICO | *TECHNICAL DRAWING*

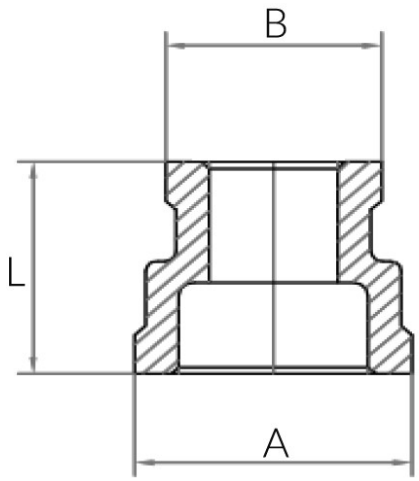

02 IMMAGINE PRODOTTO | *PRODUCT PICTURE*



03 DATI TECNICI | *TECHNICAL DATA*

CODICE	Ø	A mm	B mm	L mm	CONF.	PACK
1060520	1/2”x 3/8”	25,2	19,5	34	10	300
1060521	3/4”x 1/2”	30,7	25,2	36	10	180
1060522	1”x 3/4”	38,2	30,7	42	10	120
1060523	1”1/4x 1”	47,4	38,2	48	5	100
1060524	1”1/2x1”1/4	53,5	47,4	52	5	40
1060525	2”x1”1/2	65,5	53,5	58	5	40

Energy Expert by Idroexpert
Via dell’Industria 15 - 48015 Montaletto di Cervia (RA) Tel. 0544 964311 - Fax 0544 267811
info@divisionenergy.com - www.divisionenergy.com