PRODOTTO | *PRODUCT*

SARACINESCA

GATE VALVE

FAMIGLIA | *FAMILY*

SARACINESCHE
STAINLESS STEEL GATE VALVES

MATERIALE | *MATERIAL*

STAINLESS STEEL AISI 316 (1.4401)

FILETTATURA | *THREAD*

UNI EN 10226-1 (EX ISO 7/1)

01 DISEGNO TECNICO | *TECHNICAL DRAWING*

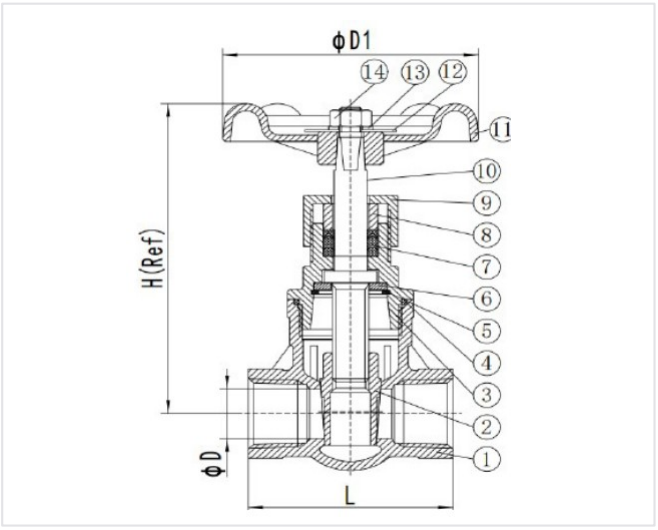

02 IMMAGINE PRODOTTO | *PRODUCT PICTURE*



03 DATI TECNICI | *TECHNICAL DATA*

CODICE	Ø	D mm	L mm	H mm	D1 mm	CONF.	PACK
1060560	1/2”	15	56	93	71	1	24
1060561	3/4”	20	60	100	71	1	21
1060562	1”	25	68	112	75	1	14
1060563	1”1/4	32	77	130	75	1	9
1060564	1”1/2	40	80	152	95	1	5
1060565	2”	50	93	170	95	1	4

Energy Expert by Idroexpert
Via dell’Industria 15 - 48015 Montaletto di Cervia (RA) Tel. 0544 964311 - Fax 0544 267811
info@divisionenergy.com - www.divisionenergy.com

PRODOTTO | *PRODUCT*

SARACINESCA

GATE VALVE

FAMIGLIA | *FAMILY*

SARACINESCHE
STAINLESS STEEL GATE VALVES

MATERIALE | *MATERIAL*

STAINLESS STEEL AISI 316 (1.4401)

FILETTATURA | *THREAD*

UNI EN 10226-1 (EX ISO 7/1)

01 DISEGNO TECNICO | *TECHNICAL DRAWING*

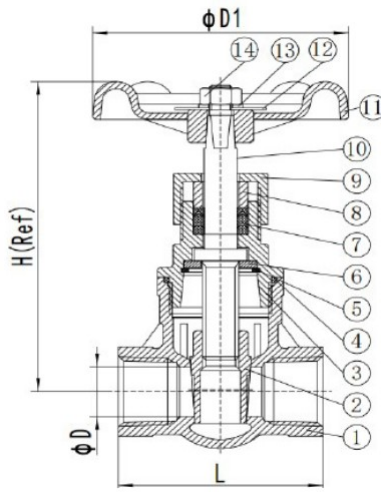

02 IMMAGINE PRODOTTO | *PRODUCT PICTURE*



03 DATI TECNICI | *TECHNICAL DATA*

Nr.	Descrizione / Description	Materiale
1	Corpo / Body	AISI 316
2	Disco / Disc	AISI 316
3	Cappuccio / Cap	AISI 316
4	Sede disco / Ball seat	RTFE
5	Boccola fissaggio / Lock Nut	AISI 316
6	Ferma anello / Stop Ring	AISI 304
7	Anello di tenuta / Packing washer	RTFE
8	Anello / Ring	AISI 304
9	Anello fissaggio / Packing nut	AISI 316
10	Stelo / Stem	AISI 304
11	Volantino / Handwheel	Alluminio
12	Piattello / Nameplate	Alluminio
13	Anello / Ring	AISI 304

Conforme alla normativa PED 2014/68/CE - Comply to PED 2014/68/CE

Energy Expert by Idroexpert
Via dell'Industria 15 - 48015 Montaletto di Cervia (RA) Tel. 0544 964311 - Fax 0544 267811
info@divisionenergy.com - www.divisionenergy.com