PRODOTTO | *PRODUCT*

VALVOLA A SFERA F.F. MANIGLIA A FARFALLA

BUTTERFLY HANDLE F.F. BALL VALVE

FAMIGLIA | *FAMILY*

VALVOLE A SFERA IN ACCIAIO INOX
STAINLESS STEEL BALL VALVES

MATERIALE | *MATERIAL*

STAINLESS STEEL AISI 316 (1.4401)

FILETTATURA | *THREAD*

UNI EN 10226-1 (EX ISO 7/1)

01 DISEGNO TECNICO | *TECHNICAL DRAWING*

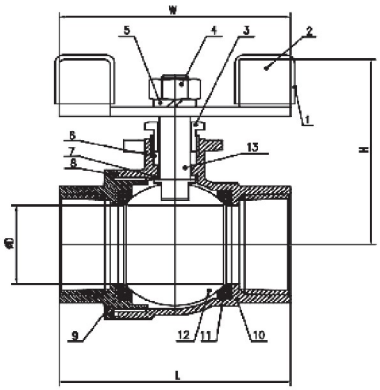

02 IMMAGINE PRODOTTO | *PRODUCT PICTURE*



03 DATI TECNICI | *TECHNICAL DATA*

CODICE	Ø	D mm	L mm	H mm	W mm	CONF.	PACK
1060544	3/8”	12,5	42,5	39	45	10	100
1060545	1/2”	15	50	47	55	10	70
1060546	3/4”	20	56	51	55	10	50
1060547	1”	25	68	59	68	5	30

Energy Expert by Idroexpert
Via dell’Industria 15 - 48015 Montaletto di Cervia (RA) Tel. 0544 964311 - Fax 0544 267811
info@divisionenergy.com - www.divisionenergy.com

PRODOTTO | *PRODUCT*

VALVOLA A SFERA F.F. MANIGLIA A FARFALLA

BUTTERFLY HANDLE F.F. BALL VALVE

FAMIGLIA | *FAMILY*

VALVOLE A SFERA IN ACCIAIO INOX
STAINLESS STEEL BALL VALVES

MATERIALE | *MATERIAL*

STAINLESS STEEL AISI 316 (1.4401)

FILETTATURA | *THREAD*

UNI EN 10226-1 (EX ISO 7/1)

01 DISEGNO TECNICO | *TECHNICAL DRAWING*

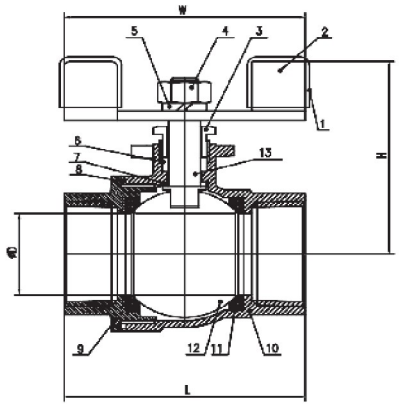

05 PRESSIONE TEMPERATURE | PRESS-TEMP

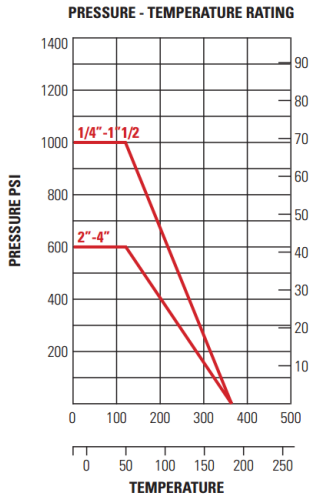

03 DATI TECNICI | *TECHNICAL DATA*

Nr.	Descrizione / Description	Materiale
1	Rivestimento plastico / Plastic cover	Plastico
2	Maniglia / Handle	304/201
3	Pressa treccia / Gland nut	304
4	Dado leva / Stem nut	304
5	Guarnizione / Thrust washer	304
6	Stelo / Stem packing	P.T.F.E.
7	Tenuta stelo / Stem seal	P.T.F.E.
8	Tenuta corpo / Body seal	P.T.F.E.
9	Cappuccio / Cap	CF8/CF8M
10	Corpo / Body	CF8/CF8M
11	Sede sfera / Ball seat	P.T.F.E. + fibra vetro
12	Sfera / Ball	304/316
13	Stelo / Stem	304

Energy Expert by Idroexpert
Via dell'Industria 15 - 48015 Montaletto di Cervia (RA) Tel. 0544 964311 - Fax 0544 267811
info@divisionenergy.com - www.divisionenergy.com