PRODOTTO | *PRODUCT*

VALVOLA A SFERA M.F.

M.F. BALL VALVE WITH LOCKING LEVER

FAMIGLIA | *FAMILY*

VALVOLE A SFERA IN ACCIAIO INOX
STAINLESS STEEL BALL VALVES

MATERIALE | *MATERIAL*

STAINLESS STEEL AISI 316 (1.4401)

FILETTATURA | *THREAD*

UNI EN 10226-1 (EX ISO 7/1)

01 DISEGNO TECNICO | *TECHNICAL DRAWING*

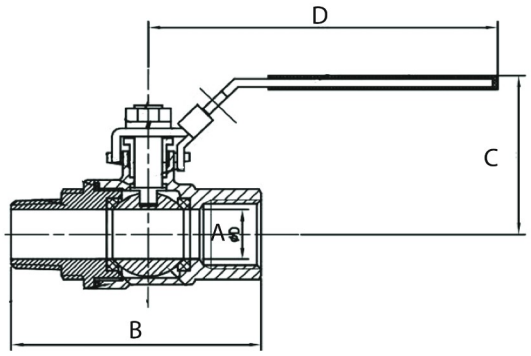

02 IMMAGINE PRODOTTO | *PRODUCT PICTURE*



03 DATI TECNICI | *TECHNICAL DATA*

CODICE	Ø	A mm	B mm	C mm	D mm	CONF.	PACK
1060536	1/4”	9	50	42	75	10	70
1060537	3/8”	12,5	52,5	42	75	10	70
1060538	1/2”	15	63	48	85	10	50
1060539	3/4”	20	70	51	100	10	30
1060540	1”	25	83	61	105	5	20
1060541	1”1/4	32	97	78	120	1	10
1060542	1”1/2	38	107	82	120	1	8
1060543	2”	50	131	95	160	1	3

Energy Expert by Idroexpert
Via dell’Industria 15 - 48015 Montaletto di Cervia (RA) Tel. 0544 964311 - Fax 0544 267811
info@divisionenergy.com - www.divisionenergy.com

PRODOTTO | *PRODUCT*

VALVOLA A SFERA M.F.

M.F. BALL VALVE WITH LOCKING LEVER

FAMIGLIA | *FAMILY*

VALVOLE A SFERA IN ACCIAIO INOX
STAINLESS STEEL BALL VALVES

MATERIALE | *MATERIAL*

STAINLESS STEEL AISI 316 (1.4401)

FILETTATURA | *THREAD*

UNI EN 10226-1 (EX ISO 7/1)

01 DISEGNO TECNICO | *TECHNICAL DRAWING*

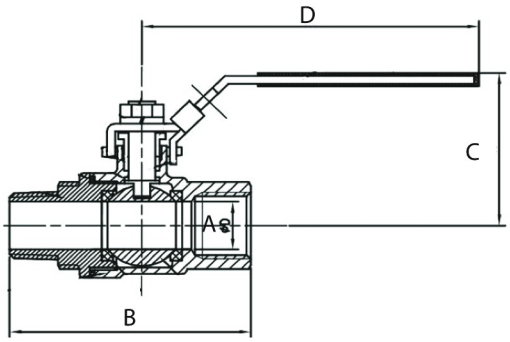

05 PRESSIONE TEMPERATURE | PRESS-TEMP

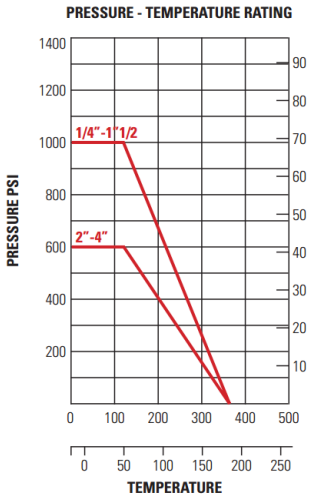

03 DATI TECNICI | *TECHNICAL DATA*

Nr.	Descrizione / Description	Materiale
1	Corpo / Body	316
2	Anello di sede / Seat	P.T.F.E. + fibra vetro
3	Leva / Handle	304
4	Protezione leva / Plastic cover	Plastico
5	Guarnizione / Gasket	P.T.F.E.
6	Pressa treccia / Gland	304
7	Rondella / Spring washer	304
8	Dado leva / Stem nut	304
9	Stelo / Stem	304
10	Rondella di spinta / Thrust washer	P.T.F.E.
11	Sfera / Ball	316
12	Guarnizione / Joint gasket	P.T.F.E.
13	Cappuccio / Cap	316

Energy Expert by Idroexpert
Via dell'Industria 15 - 48015 Montaletto di Cervia (RA) Tel. 0544 964311 - Fax 0544 267811
info@divisionenergy.com - www.divisionenergy.com