PRODOTTO | *PRODUCT*

VALVOLA DI RITEGNO

CHECK VALVE

FAMIGLIA | *FAMILY*

VALVOLE DI RITEGNO
CHECK VALVES

MATERIALE | *MATERIAL*

STAINLESS STEEL AISI 316 (1.4401)

FILETTATURA | *THREAD*

UNI EN 10226-1 (EX ISO 7/1)

01 DISEGNO TECNICO | *TECHNICAL DRAWING*

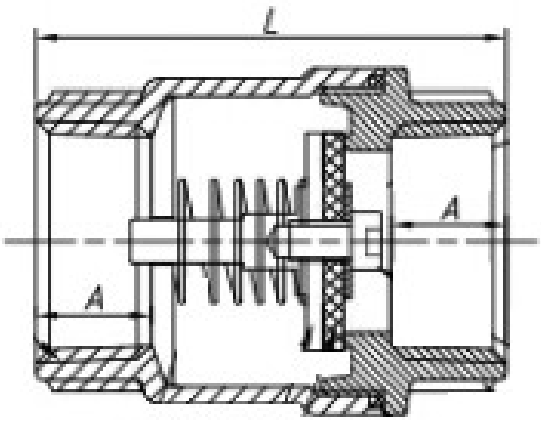

02 IMMAGINE PRODOTTO | *PRODUCT PICTURE*



03 DATI TECNICI | *TECHNICAL DATA*

CODICE	Ø	Tenuta - Sealing	A mm	L mm	CONF.
1060572	1/2”	NBR	13,5	53,5	10
1060573	3/4”	NBR	14,5	58	5
1060574	1”	NBR	16	65	5
1060575	1”1/4	NBR	18,5	72,5	5
1060576	1”1/2	NBR	18,5	76	2
1060577	2”	NBR	22,5	88,5	2
1060566	1/2”	FPM-FKM	13,5	53,5	10
1060567	3/4”	FPM-FKM	14,5	58	5
1060568	1”	FPM-FKM	16	65	5
1060569	1”1/4	FPM-FKM	18,5	72,5	5
1060570	1”1/2	FPM-FKM	18,5	76	2
1060571	2”	FPM-FKM	22,5	88,5	2

04 NOTE TECNICHE | *NOTES*

CERTIFICATO / CERTIFICATE: EN 10204 3.1
WORKING TEMPERATURE: -10°C +100°C WITH NBR GASKET (BLACK)
NOMINAL MAXIMUM PRESSURE: PN16 - OPENING PRESSURE: 0,05 MPA

Energy Expert by Idroexpert
Via dell’Industria 15 - 48015 Montaletto di Cervia (RA) Tel. 0544 964311 - Fax 0544 267811
info@divisionenergy.com - www.divisionenergy.com