PRODOTTO | *PRODUCT*

VALVOLA A SFERA MINIBALL M.F.

MINIBALL M.F. BALL VALVE

FAMIGLIA | *FAMILY*

VALVOLE A SFERA IN ACCIAIO INOX
STAINLESS STEEL BALL VALVES

MATERIALE | *MATERIAL*

STAINLESS STEEL AISI 316 (1.4401)

FILETTATURA | *THREAD*

UNI EN 10226-1 (EX ISO 7/1)

01 DISEGNO TECNICO | *TECHNICAL DRAWING*

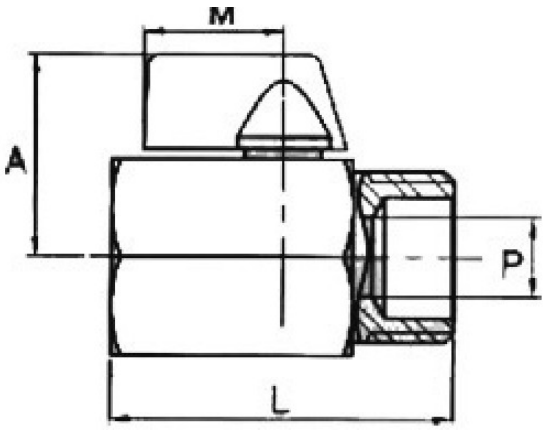

02 IMMAGINE PRODOTTO | *PRODUCT PICTURE*



03 DATI TECNICI | *TECHNICAL DATA*

CODICE	Ø	DN	A mm	L mm	M mm	P mm	CONF.	PACK
1060552	1/4”	8	25	42	22,8	7	10	200
1060553	3/8”	10	25	42	22,8	7	10	200
1060554	1/2”	15	28,5	47	22,8	9	10	120
1060555	3/4”	20	31,5	54	22,8	12,5	10	80

Energy Expert by Idroexpert
Via dell’Industria 15 - 48015 Montaletto di Cervia (RA) Tel. 0544 964311 - Fax 0544 267811
info@divisionenergy.com - www.divisionenergy.com

PRODOTTO | *PRODUCT*

VALVOLA A SFERA MINIBALL F.F.

MINIBALL F.F. BALL VALVE

FAMIGLIA | *FAMILY*

VALVOLE A SFERA IN ACCIAIO INOX
STAINLESS STEEL BALL VALVES

MATERIALE | *MATERIAL*

STAINLESS STEEL AISI 316 (1.4401)

FILETTATURA | *THREAD*

UNI EN 10226-1 (EX ISO 7/1)

01 DISEGNO TECNICO | *TECHNICAL DRAWING*

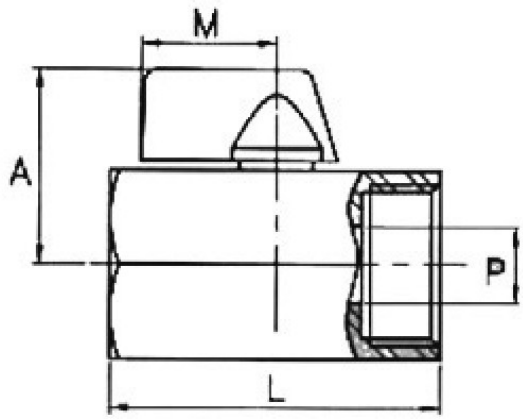

02 IMMAGINE PRODOTTO | *PRODUCT PICTURE*



03 DATI TECNICI | *TECHNICAL DATA*

CODICE	Ø	DN	A mm	L mm	M mm	P mm	CONF.	PACK
1060556	1/4”	8	25	41,5	22,8	7	10	200
1060557	3/8”	10	25	41,5	22,8	7	10	200
1060558	1/2”	15	28,5	47	22,8	9	10	120
1060559	3/4”	20	31,5	54	22,8	12,5	10	80

Energy Expert by Idroexpert
Via dell’Industria 15 - 48015 Montaletto di Cervia (RA) Tel. 0544 964311 - Fax 0544 267811
info@divisionenergy.com - www.divisionenergy.com