INOX -

Valvola di ritegno a clapet senza molla, tipo WAFER in acciaio inox AISI 316

CODICE	CONF.	DESCRIZIONE	MISURA	P bar
0366016	1	valvola di ritegno a clapet senza molla, tipo WAFER in acciaio inox AISI 316	DN 32	16
0366017▪	1	valvola di ritegno a clapet senza molla, tipo WAFER in acciaio inox AISI 316	DN 40	16
0366018▪	1	valvola di ritegno a clapet senza molla, tipo WAFER in acciaio inox AISI 316	DN 50	16
0366019	1	valvola di ritegno a clapet senza molla, tipo WAFER in acciaio inox AISI 316	DN 65	16
0366020	1	valvola di ritegno a clapet senza molla, tipo WAFER in acciaio inox AISI 316	DN 80	16
0366021	1	valvola di ritegno a clapet senza molla, tipo WAFER in acciaio inox AISI 316	DN 100	16
0366022	1	valvola di ritegno a clapet senza molla, tipo WAFER in acciaio inox AISI 316	DN 125	16
0366023	1	valvola di ritegno a clapet senza molla, tipo WAFER in acciaio inox AISI 316	DN 150	16
0366024	1	valvola di ritegno a clapet senza molla, tipo WAFER in acciaio inox AISI 316	DN 200	16
0366025	1	valvola di ritegno a clapet senza molla, tipo WAFER in acciaio inox AISI 316	DN 250	16



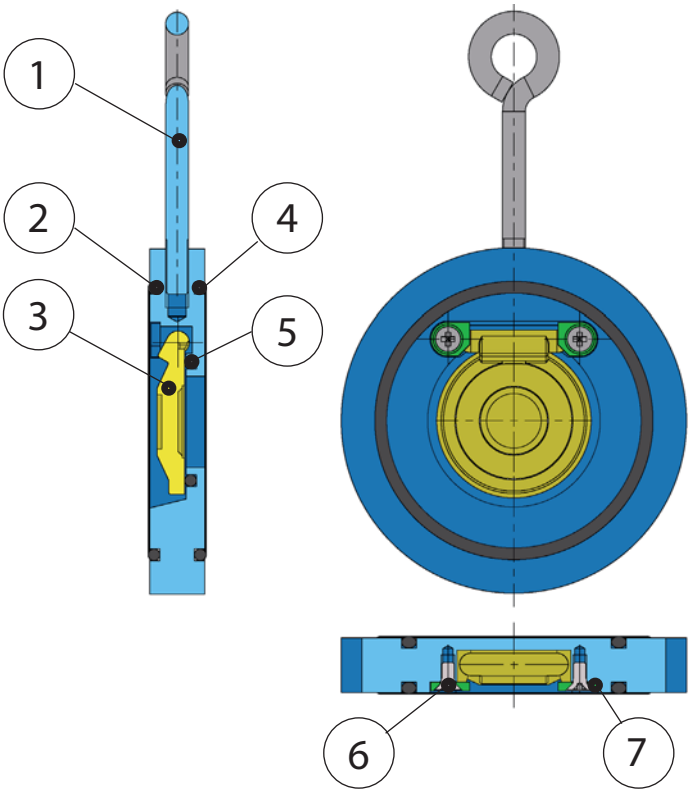

Max +180° C
Min -25° C

Size DN 32-300
16 bar

N	DENOMINAZIONE *PART NAME*	MATERIALE *MATERIAL*	TRATTAMENTO *TREATMENT*
1	Gancio Hook	Acciaio inox AISI 316 Stainless steel AISI 316	
2	O- Ring	FKM	
3	Otturatore Disc	Acciaio inox AISI 316 Stainless steel AISI 316	
4	O-Ring disco Disc O-Ring	FKM	
5	O- Ring	FKM	
6	*Vite - Screw*	Acciaio inox AISI 316 Stainless steel AISI 316	
7	*Fermo* *Stem stopper*	Acciaio inox AISI 316 Stainless steel AISI 316	

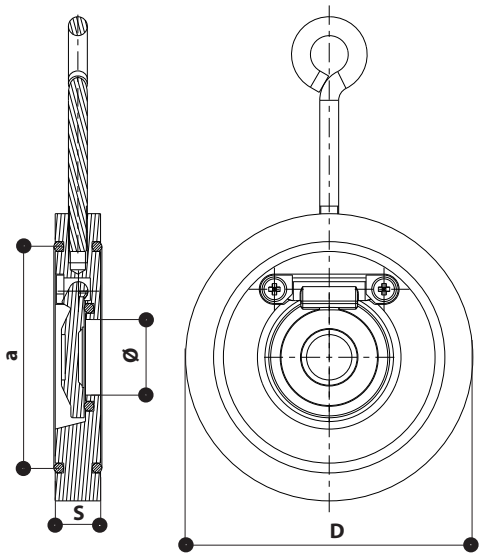

CODICE	DN	Ø	D	A	S
0366016	32	20	76	59	12
0366017	40	25	85	68	12
0366018	50	32	105	84	14
0366019	65	40	124	96	14
0366020	80	54	136	117.5	14
0366021	10	70	164	148	18
0366022	125	92	194	166	18
0366023	150	114	220	197	20
0366024	200	154	275	249	22
0366025	250	200	330	310	26

DIMENSIONI - DIMENSIONS (mm)

Tutte le caratteristiche tecnice dei prodotti sono soggette a modifiche senza preavviso - All product's technical specifications are subject to modification without prior notice

Energy Expert by Idroexpert
Via dell'Industria 15 - 48015 Cervia (RA) Tel. 0544 964311 - Fax 0544 267811 info@divisionenergy.com - www.divisionenergy.com