SCHEDA TECNICA
TECHNICAL DATA SHEET

PRODOTTO | *PRODUCT*

FLANGIA PIANA EN 1092-1 01A PN10/16

EN 1092-1 01A FLAT FLANGE

FAMIGLIA | *FAMILY*

FLANGE ACCIAIO AL CARBONIO EN1092-1
FORGED CARBON STEEL FLANGES

MATERIALE | *MATERIAL*

P245GH/P250GH

FILETTATURA | *THREAD*

01 DISEGNO TECNICO | *TECHNICAL DRAWING*

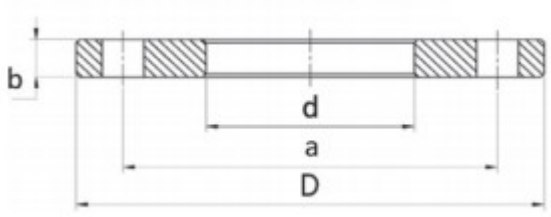

02 IMMAGINE PRODOTTO | *PRODUCT PICTURE*



03 DATI TECNICI | *TECHNICAL DATA*

CODICE	PN	DN	Ø	Ø est.	D mm	b mm	d mm	Fori Holes	Ø Fori	a mm
1060137	10=16=25=40	32	1”1/4	42,4	140	18	43,5	4	18	100
1060138	10=16=25=40	40	1”1/2	48,3	150	18	49,5	4	18	110
1060139	10=16	50	2”	60,3	165	20	61,5	4	18	125
1060140	10=16	65	2”1/2	76,1	185	20	77,5	4	18	145
1060141	10=16	65	2”1/2	76,1	185	20	77,5	8	18	145
1060142	10=16	80	3”	88,9	200	20	90,5	8	18	160
1060143	10=16	100	4”	114,3	220	22	116	8	18	180
1060144	10=16	125	5”	139,7	250	22	141,5	8	18	210
1060145	10=16	150	6”	168,3	285	24	170,5	8	22	240

Energy Expert by Idroexpert
Via dell’Industria 15 - 48015 Montaletto di Cervia (RA) Tel. 0544 964311 - Fax 0544 267811
info@divisionenergy.com - www.divisionenergy.com

PRODOTTO | *PRODUCT*

FLANGIA CIECA EN 1092-1 05A

EN 1092-1 05A BLIND FLANGE

FAMIGLIA | *FAMILY*

FLANGE ACCIAIO AL CARBONIO EN1092-1
FORGED CARBON STEEL FLANGES

MATERIALE | *MATERIAL*

P245GH/P250GH

FILETTATURA | *THREAD*

01 DISEGNO TECNICO | *TECHNICAL DRAWING*

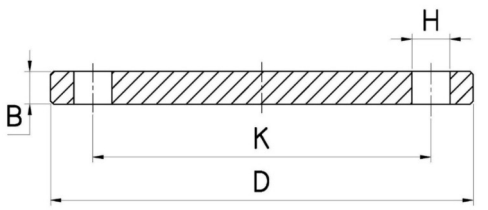

02 IMMAGINE PRODOTTO | *PRODUCT PICTURE*



03 DATI TECNICI | *TECHNICAL DATA*

CODICE	PN	DN	Ø	D mm	K mm	B mm	H mm	Fori Holes
1060146	10=16=25=40	32	1”1/4	140	100	18	18	4
1060147	10=16=25=40	40	1”1/2	150	110	18	18	4
1060148	10=16	50	2”	165	125	18	18	4
1060149	10=16	65	2”1/2	185	145	18	18	4
1060150	10=16	65	2”1/2	185	145	18	18	8
1060151	10=16	80	3”	200	160	20	18	8
1060152	10=16	100	4”	220	180	20	18	8

Energy Expert by Idroexpert
Via dell’Industria 15 - 48015 Montaletto di Cervia (RA) Tel. 0544 964311 - Fax 0544 267811
info@divisionenergy.com - www.divisionenergy.com

SCHEDA TECNICA
TECHNICAL DATA SHEET

PRODOTTO | *PRODUCT*

FLANGIA CON COLLARINO EN 1092-1 11B

EN 1092-1 11B WELDING NECK FLANGE

FAMIGLIA | *FAMILY*

FLANGE ACCIAIO AL CARBONIO EN1092-1
FORGED CARBON STEEL FLANGES

MATERIALE | *MATERIAL*

P245GH/P250GH

FILETTATURA | *THREAD*

01 DISEGNO TECNICO | *TECHNICAL DRAWING*

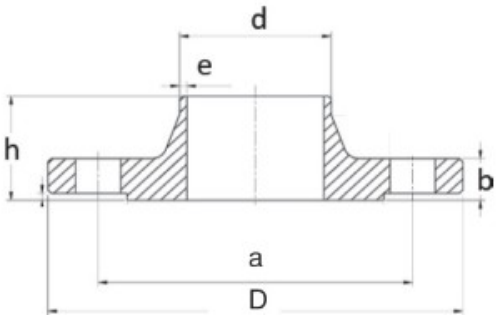

02 IMMAGINE PRODOTTO | *PRODUCT PICTURE*



03 DATI TECNICI | *TECHNICAL DATA*

CODICE	PN	DN	Ø	D mm	b mm	d mm	e mm	h mm	Fori Holes	Ø Fori	a mm
1060153	10=16=25=40	32	1”1/4	140	18	42,4	2,6	42	4	18	100
1060154	10=16=25=40	40	1”1/2	150	18	48,3	2,6	45	4	18	110
1060155	10=16	50	2”	165	18	60,3	2,9	45	4	18	125
1060156	10=16	65	2” 1/2	185	18	76,1	2,9	45	4	18	145
1060157	10=16	80	3”	200	20	88,9	3,2	50	8	18	160
1060158	10=16	100	4”	220	20	114,3	3,6	52	8	18	180

Energy Expert by Idroexpert
Via dell’Industria 15 - 48015 Montaletto di Cervia (RA) Tel. 0544 964311 - Fax 0544 267811
info@divisionenergy.com - www.divisionenergy.com

PRODOTTO | *PRODUCT*

FLANGIA CON COLLARINO EN 1092-1 11B

EN 1092-1 11B WELDING NECK FLANGE

FAMIGLIA | *FAMILY*

FLANGE ACCIAIO AL CARBONIO EN1092-1
FORGED CARBON STEEL FLANGES

MATERIALE | *MATERIAL*

P245GH/P250GH

FILETTATURA | *THREAD*

01 DISEGNO TECNICO | *TECHNICAL DRAWING*

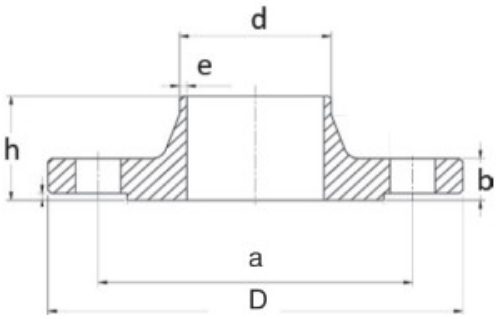

02 IMMAGINE PRODOTTO | *PRODUCT PICTURE*



03 DATI TECNICI | *TECHNICAL DATA*

CODICE	PN	DN	Ø	D mm	b mm	d mm	e mm	h mm	Fori Holes	Ø Fori	a mm
1142226	10	250	10”	395	26	273,0	6,3	68	12	22	350
1142225	16	250	10”	405	26	273,0	7,1	70	12	22	355
1142228	10	300	12”	445	26	323,9	7,1	68	12	22	400
1142227	16	300	12”	460	26	323,9	8,0	78	12	26	410
1142232	10	400	16”	565	26	406,4	7,1	72	16	26	515
1142231	16	400	16”	580	30	406,4	8,0	85	16	30	525

04 NOTE TECNICHE | *NOTES*

Norm: EN 1092-1 11B

Energy Expert by Idroexpert
Via dell’Industria 15 - 48015 Montaletto di Cervia (RA) Tel. 0544 964311 - Fax 0544 267811
info@divisionenergy.com - www.divisionenergy.com

SCHEDA TECNICA
TECHNICAL DATA SHEET

PRODOTTO | *PRODUCT*

FLANGIA FILETTATA EN 1092-1 13B

EN 1092-1 13B THREADED FLANGE

FAMIGLIA | *FAMILY*

FLANGE ACCIAIO AL CARBONIO EN1092-1
FORGED CARBON STEEL FLANGES

MATERIALE | *MATERIAL*

P245GH/P250GH

FILETTATURA | *THREAD*

UNI EN ISO 228/1

01 DISEGNO TECNICO | *TECHNICAL DRAWING*

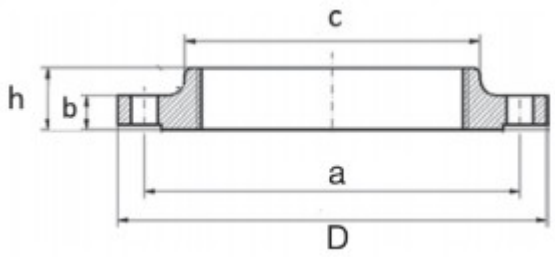

02 IMMAGINE PRODOTTO | *PRODUCT PICTURE*



03 DATI TECNICI | *TECHNICAL DATA*

CODICE	PN	DN	Ø	D mm	b mm	c mm	h mm	Fori	Ø Fori	a mm
1060159	10=16=25=40	32	1”1/4	140	18	60	30	4	18	100
1060160	10=16=25=40	40	1”1/2	150	18	70	32	4	18	110
1060161	10=16	50	2”	165	18	84	28	4	18	125
1060162	10=16	65	2” 1/2	185	18	104	32	4	18	145
1060163	10=16	65	2” 1/2	185	18	104	32	8	18	145
1060164	10=16	80	3”	200	20	118	34	8	18	160
1060165	10=16	100	4”	220	20	140	40	8	18	180
1060166	10=16	125	5”	250	22	168	44	8	18	210
1060167	10=16	150	6”	285	22	195	44	8	22	240

Energy Expert by Idroexpert
Via dell’Industria 15 - 48015 Montaletto di Cervia (RA) Tel. 0544 964311 - Fax 0544 267811
info@divisionenergy.com - www.divisionenergy.com