Attuatore per valvole miscelatrici

cod rif. 0486178

Attuatore tre punti flottante per valvole miscelatrici R296 e R297 Serie K275-1

Descrizione

L'attuatore **cod rif. 0486178** serve per il controllo delle valvole miscelatrici R296 e R297 in impianti di riscaldamento e/o raffrescamento.
L'attuatore può essere comandato dalla centralina di regolazione KLIMAbus serie KPM30 o KPM31.

Versioni e codici

Codice	Alimentazione	Utilizzo con valvole miscelatrici
cod rif. 0486178	230 V - 50 Hz	R296, R297

Ricambi

Valvola miscelatrice	Kit di ricambio per installazione sulla valvola
R296	P275Y003
R297 3/4", 1", 1-1/4"	P275Y004
R297 1-1/2", 2"	P275Y001
R297 Flangiate	P275Y001

Dati tecnici

- Tipo di attuatore: 3 punti flottante
- Alimentazione: 230 Vac, 50 Hz
- Tipo di comando: automatico o manuale
- Coppia: max 15 Nm
- Potenza: 6 VA
- Tempo di rotazione: 73 s / 90°
- Grado di protezione: IP44
- Classe di protezione: II
- Cavo: 4 x 0,5 mm²; lunghezza 1 m
- Temperatura ambiente di funzionamento: 0÷55 °C
- Temperatura fluido: come da specifiche della valvola
- Temperatura di immagazzinamento: -20÷80 °C
- Peso: 480 g (senza valvola)
- Manutenzione: assente

Funzionamento

Descrizione pannello frontale

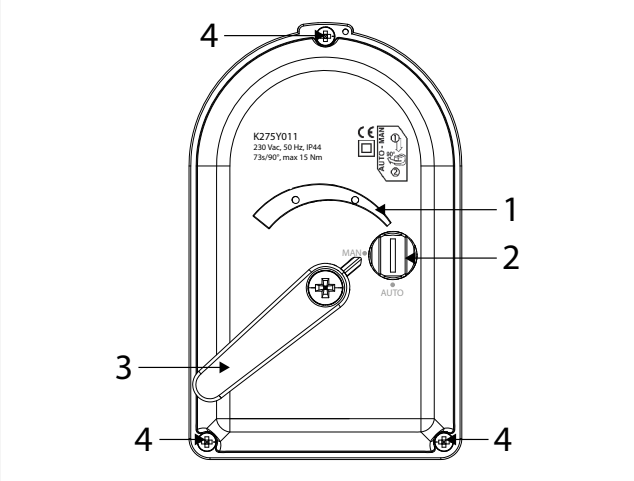

Legenda	
1	Indicatore meccanico di posizione, reversibile
2	Pulsante per comando manuale/automatico
3	Leva per controllo manuale, serve inoltre per indicare la posizione di apertura della valvola
4	Viti per rimozione coperchio

Controllo manuale

In caso di black-out o per manutenzione, l'attuatore può essere manovrato anche manualmente dall'utente.

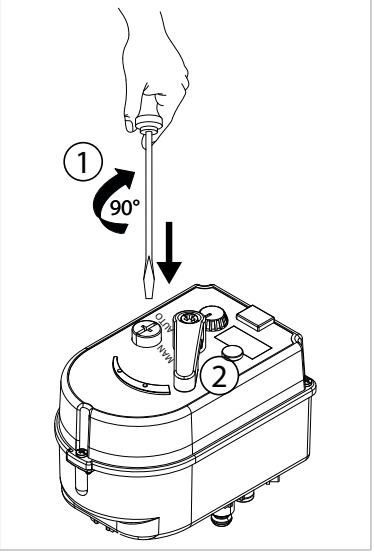

1) Con un cacciavite, premere e girare il pulsante in posizione MAN.
2) Muovere manualmente la manopola nella posizione desiderata.

Nota.
Quando il pulsante è in posizione MAN, l'attuatore rimane nella posizione impostata indipendentemente dal segnale di controllo.

Installazione

Nota: installazione sulle valvole
Per installare correttamente l'attuatore **0486178** sulle valvole Giacomini, fare riferimento alle istruzioni delle valvole stesse.

Posizioni indicatore

In base al collegamento dei cavi (rotazione in senso orario/antiorario), installare l'indicatore di posizione secondo l'applicazione necessaria.

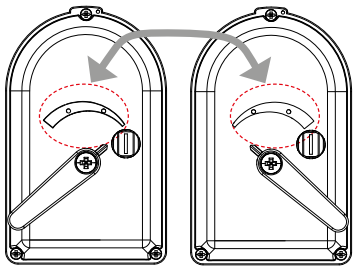

Collegamenti elettrici

Avvertenza.
Assicurarsi che la tensione di alimentazione sia tolta durante la realizzazione delle connessioni.

Avvertenza.
Effettuare e controllare i collegamenti elettrici prima di dare alimentazione al sistema. Cortocircuiti o cavi non collegati correttamente potrebbero causare danni permanenti ai componenti elettrici dell'attuatore.

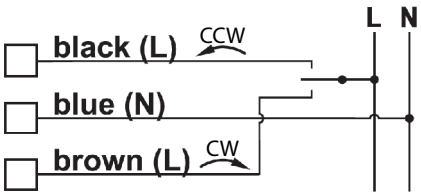

Colore del conduttore	Funzione
(Black) Nero	Alimentazione 230 Vac (rotazione in senso antiorario)
(Blue) Blu	Neutro
(Brown) Marrone	Alimentazione 230 Vac (rotazione in senso orario)

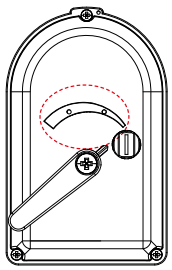

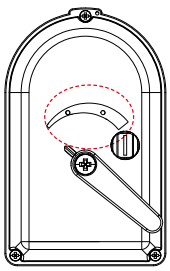

Colore del conduttore	Funzione	Funzione
(Black) Nero	Apertura (senso antiorario)	Chiusura
(Blue) Blu	Neutro	Neutro
(Brown) Marrone	Chiusura	Apertura (senso orario)

Posizioni di installazione consentite

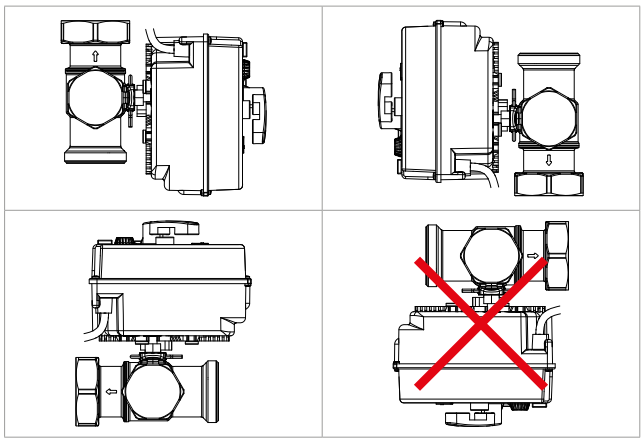

Dimensioni

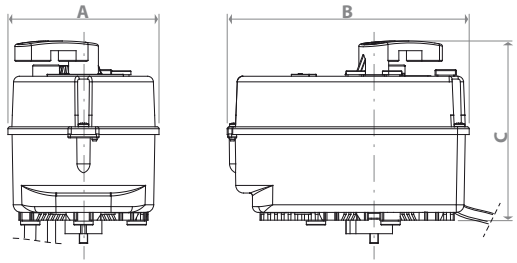

Codice	A [mm]	B [mm]	C [mm]
cod rif. 0486178	78	125	93

Riferimenti normativi

- EMC 2004/108/CE
- LV 2006/95/CE
- PAH 2005/69/CE

Testi di capitolato

cod rif. 0486178

Attuatore 3 punti flottante per controllo delle valvole miscelatrici R 296 e R297. Alimentazione: 230 Vac, 50 Hz. Tipo di comando: automatico o manuale. Coppia: max 15 Nm. Potenza: 6 VA. Tempo di rotazione: 73 s / 90°. Grado di protezione: IP44. Classe di protezione: II. Cavo: 4 x 0,5 mm²; lunghezza 1 m. Temperatura ambiente di funzionamento: 0÷55 °C. Temperatura fluido: come da specifiche della valvola. Temperatura di immagazzinamento: -20÷80 °C. Peso: 480 g (senza valvola). Manutenzione: assente. Certificato EMC 2004/108/CE; LV 2006/95/CE; PAH 2005/69/CE.

Altre informazioni
Per ulteriori informazioni consultare il sito www.giacomini.com o contattare il servizio tecnico: ☏ +39 0322 923372 🖷 +39 0322 923255 ✉ consulenza.prodotti@giacomini.com
Questa comunicazione ha valore indicativo. Giacomini S.p.A. si riserva il diritto di apportare in qualunque momento, senza preavviso, modifiche per ragioni tecniche o commerciali agli articoli contenuti nella presente comunicazione. Le informazioni contenute in questa comunicazione tecnica non esentano l'utilizzatore dal seguire scrupolosamente le normative e le norme di buona tecnica esistenti.
Giacomini S.p.A. Via per Alzo, 39 - 28017 San Maurizio d'Opaglio (NO) Italy

Attuatore per valvole miscelatrici

0486178

Attuatore proporzionale 0÷10 V per valvole miscelatrici R296, R297 e di zona R274, R274N Serie K275-1

Descrizione

L'attuatore **cod rif. 0486178** serve per il controllo delle valvole miscelatrici R296 e R297 o le valvole di zona a sei vie R274, R274N in impianti di riscaldamento e/o raffrescamento.
L'attuatore può essere comandato dalla centralina di regolazione KLIMAbus serie KPM30 o KPM31.

Versioni e codici

Codice	Alimentazione	Utilizzo con valvole miscelatrici	Utilizzo con valvole di zona
0486178	24 V - 50 Hz	R296, R297	R274, R274N

Ricambi

Valvola miscelatrice	Kit di ricambio per installazione sulla valvola
R296	P275Y003
R297 3/4", 1", 1-1/4"	P275Y004
R297 1-1/2", 2"	P275Y001
R297 Flangiate	P275Y001

Accessori

Valvola di zona	Kit da ordinare a parte per installazione sulla valvola
R274, R274N	P275Y002

Dati tecnici

- Tipo di attuatore: proporzionale 0÷10 V
- Alimentazione: 24 Vac, 50 Hz, +10/-15 %
- Tipo di comando: automatico o manuale
- Coppia: max 15 Nm
- Potenza: 6 VA
- Tempo di rotazione: 73 s / 90°
- Grado di protezione: IP44
- Classe di protezione: II
- Cavo: 4 x 0,5 mm²; lunghezza 1 m
- Temperatura ambiente di funzionamento: 0÷55 °C
- Temperatura fluido: come da specifiche della valvola
- Temperatura di immagazzinamento: -20÷80 °C
- Peso: 480 g (senza valvola)
- Manutenzione: assente
- Segnale di controllo: tensione 0÷10 Vdc, 2÷10 Vdc, 0÷5 Vdc, 5÷10 Vdc
  corrente 0÷20 mA, 4÷20 mA

Funzionamento

Descrizione pannello frontale

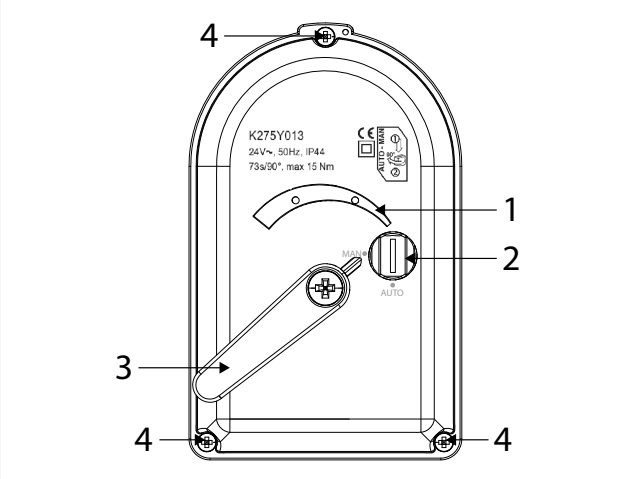

	Legenda
1	Indicatore meccanico di posizione, reversibile
2	Pulsante per comando manuale/automatico
3	Leva per controllo manuale, serve inoltre per indicare la posizione di apertura della valvola
4	Viti per rimozione coperchio

I DIP switches **(rif. A)** sono situati all'interno dell'attuatore, sotto il coperchio.

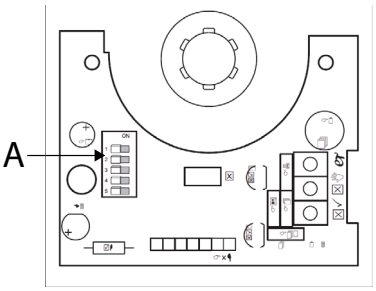

Impostazioni di fabbrica

1	CCW	DIP1: OFF - senso di apertura antiorario
2	↙	DIP2: OFF - segnale di controllo diretto
3,4	Y= 0-10V	DIP3, 4: OFF - 0÷10 V
5	U (V)	DIP5: OFF - segnale in tensione

Settaggio DIP switches

Tramite i DIP switches all'interno dell'attuatore è possibile impostare i seguenti parametri:

1)

DIP	CCW	CW
1	OFF	ON

2)

DIP		
2	OFF	ON

3, 4)

DIP	0-10 V 0-20mA	2-10 V 4-20mA	0-5 V	5-10 V
3	OFF	OFF	ON	ON
4	OFF	ON	OFF	ON

5)

DIP	U(V)	I(mA)
5	OFF	ON

- **DIP1** - Settaggio direzione di apertura della valvola:
  ON: direzione di apertura oraria (CW)
  OFF: direzione di apertura antioraria (CCW)
- **DIP2** - Segnale di controllo:
  ON: inverso
  OFF: diretto
- **DIP3, 4** - Impostazione range:
  Vedere tabella
- **DIP5** - Segnale di controllo:
  ON: I (mA)
  OFF: U (V)

Nota.
Durante il cambio di posizione del DIP1 viene attivato il processo di calibrazione. L'attuatore si muove a sinistra e a destra. Durante il processo mantenere il comando manuale sulla posizione AUTO.

- **Operazioni per settare i DIP switches**

1) Rimuovere il coperchio svitando le 4 viti presenti ai lati
2) Con un piccolo cacciavite muovere i DIP switches nella posizione desiderata
3) Riposizionare il coperchio

Controllo manuale

In caso di black-out o per manutenzione, l'attuatore può essere manovrato anche manualmente dall'utente.

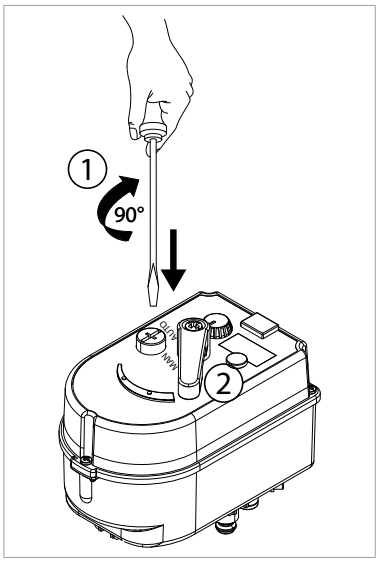

1) Con un cacciavite, premere e girare il pulsante in posizione MAN.
2) Muovere manualmente la manopola nella posizione desiderata.

Nota.
Quando il pulsante è in posizione MAN, l'attuatore rimane nella posizione impostata indipendentemente dal segnale di controllo.

Installazione

Nota: installazione sulle valvole
Per installare correttamente l'attuatore K275Y013 sulle valvole Giacomini, fare riferimento alle istruzioni delle valvole stesse.

Posizioni indicatore

In base alla posizione scelta dei DIP switches, installare l'indicatore di posizione secondo l'applicazione necessaria.

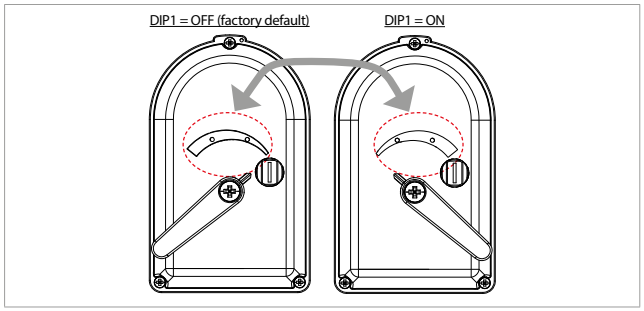

Posizioni di installazione consentite

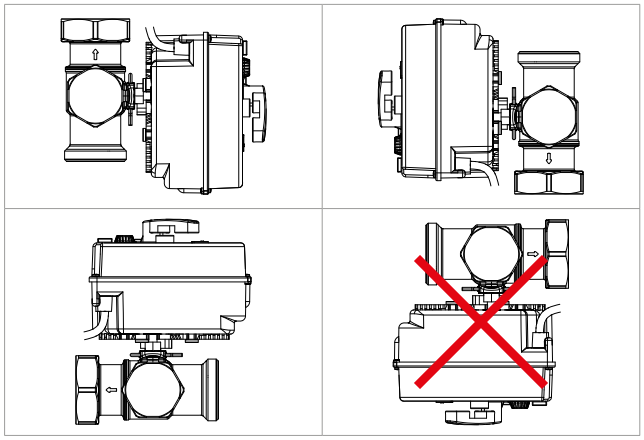

Collegamenti elettrici

Avvertenza.
Assicurarsi che la tensione di alimentazione sia tolta durante la realizzazione delle connessioni.

Avvertenza.
Effettuare e controllare i collegamenti elettrici prima di dare alimentazione al sistema. Cortocircuiti o cavi non collegati correttamente potrebbero causare danni permanenti ai componenti elettrici dell'attuatore.

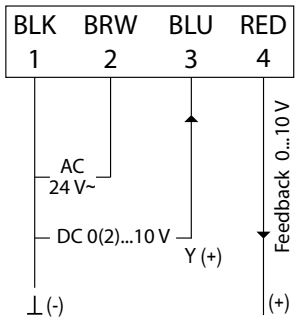

Colore del conduttore	Funzione
(BLK) Nero	Alimentazione 24 Vac
(BRW) Marrone	
(BLU) Blu	Segnale di controllo 0÷10 Vdc
(RED) Rosso	Segnale di feedback 0÷10 Vdc

Dimensioni

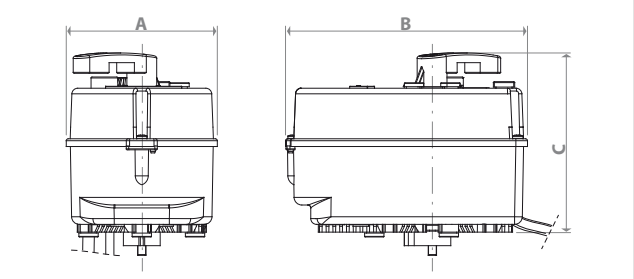

Codice	A [mm]	B [mm]	C [mm]
K275Y013	78	125	93

Riferimenti normativi

- EMC 2004/108/CE
- LV 2006/95/CE
- PAH 2005/69/CE

Testi di capitolato

K275-1

Attuatore proporzionale 0÷10 V per controllo delle valvole miscelatrici R296 e R297 o le valvole di zona a sei vie R274, R274N. Alimentazione: 24 Vac, 50 Hz, +10/-15 %. Tipo di comando: automatico o manuale. Coppia: max 15 Nm. Potenza: 6 VA. Tempo di rotazione: 73 s / 90°. Grado di protezione: IP44. Classe di protezione: II. Cavo: 4 x 0,5 mm^2; lunghezza 1 m. Temperatura ambiente di funzionamento: 0÷55 °C. Temperatura fluido: come da specifiche della valvola. Temperatura di immagazzinamento: -20÷80 °C. Peso: 480 g (senza valvola). Manutenzione: assente. Segnale di controllo: tensione 0÷10 Vdc, 2÷10 Vdc, 0÷5 Vdc, 5÷10 Vdc oppure corrente 0÷20 mA, 4÷20 mA. Certificato EMC 2004/108/CE; LV 2006/95/CE; PAH 2005/69/CE.

Energy Expert by Idroexpert
Via dell'Industria 15 - 48015 Montaletto di Cervia (RA) Tel. 0544 964311 - Fax 0544 267811
info@divisionenergy.com - www.divisionenergy.com

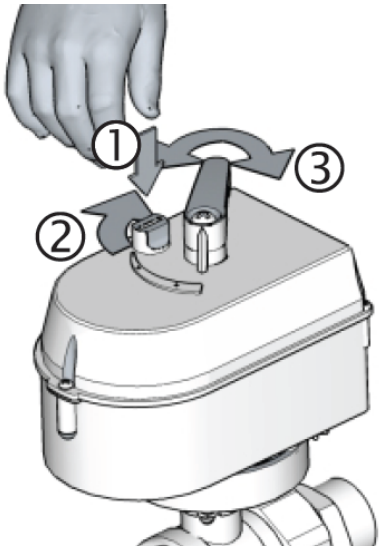

IT Controllo manuale
EN Manual control
FR Contrôle manuel
DE Manuellen befehl
ES Control manual
PT Controlo manual
NL Manuele controle
CZ Ruční ovládání
SK Ručné ovládanie
PL Sterowanie ręczne
RU Ручное управление
CN 手动操作

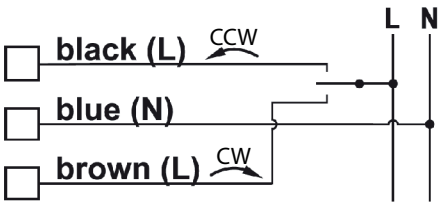

Black	Supply 230 Vac (counterclockwise rotation direction)
Blue	Neutral
Brown	Supply 230 Vac (clockwise rotation direction)

IT Collegamenti elettrici
EN Electrical connections
FR Connections electriques
DE Elektrische Anschlüsse
ES Conexiones eléctricas
PT Conexões elétricas
NL Elektrische verbindingen
CZ Elektrické zapojení
SK Elektrické zapojenie
PL Połączenia elektryczne
RU Электрические соединения
CN 電氣連接

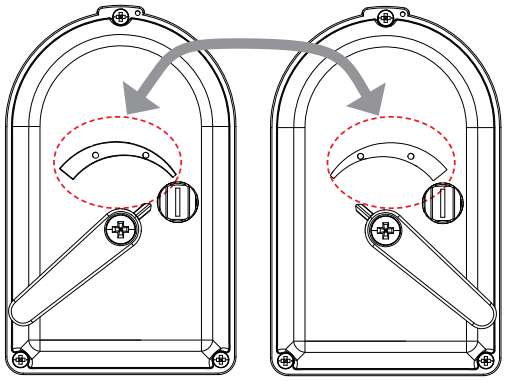

IT Posizione indicatore
Installare l'indicatore secondo l'applicazione necessaria.

FR Indication de position
Positionner l'indicateur en fonction de votre application.

ES Posición del indicador
Instalar el indicador según la aplicación necesaria.

NL Positie mechanische aanduiding positie
De mechanische aanduiding voor de positie van de servomotor instellen in funtie van de gewenste werking.

SK Indikácia pozície
Nastavte indikátor zodpovedajúci vašej aplikácii.

RU Положение индикатора
Установите индикатор в положение, в соответствии с применением устройства.

EN Position indication
Set the indicator regarding to your application.

DE Positionsanzeige
Setzen Sie den Antrieb entprechend Ihrer Anwendung auf.

PT Indicador de posição
Instalar o indicador segundo a aplicação.

CZ Ukazatel polohy
Stupnici pozice motoru umístěte podle nastavení motoru.

PL Wskaźnik położenia
Ustaw wskaźnik w odniesieniu do twojego zastosowania.

CN 位置显示盘
根据程序设定调节显示盘位置