SCHEMA ELETTRICO DI COLLEGAMENTO GRUPPO DI REGOLAZIONE E RILANCIO A PUNTO FISSO CON SCHEDA DI CONNESSIONE

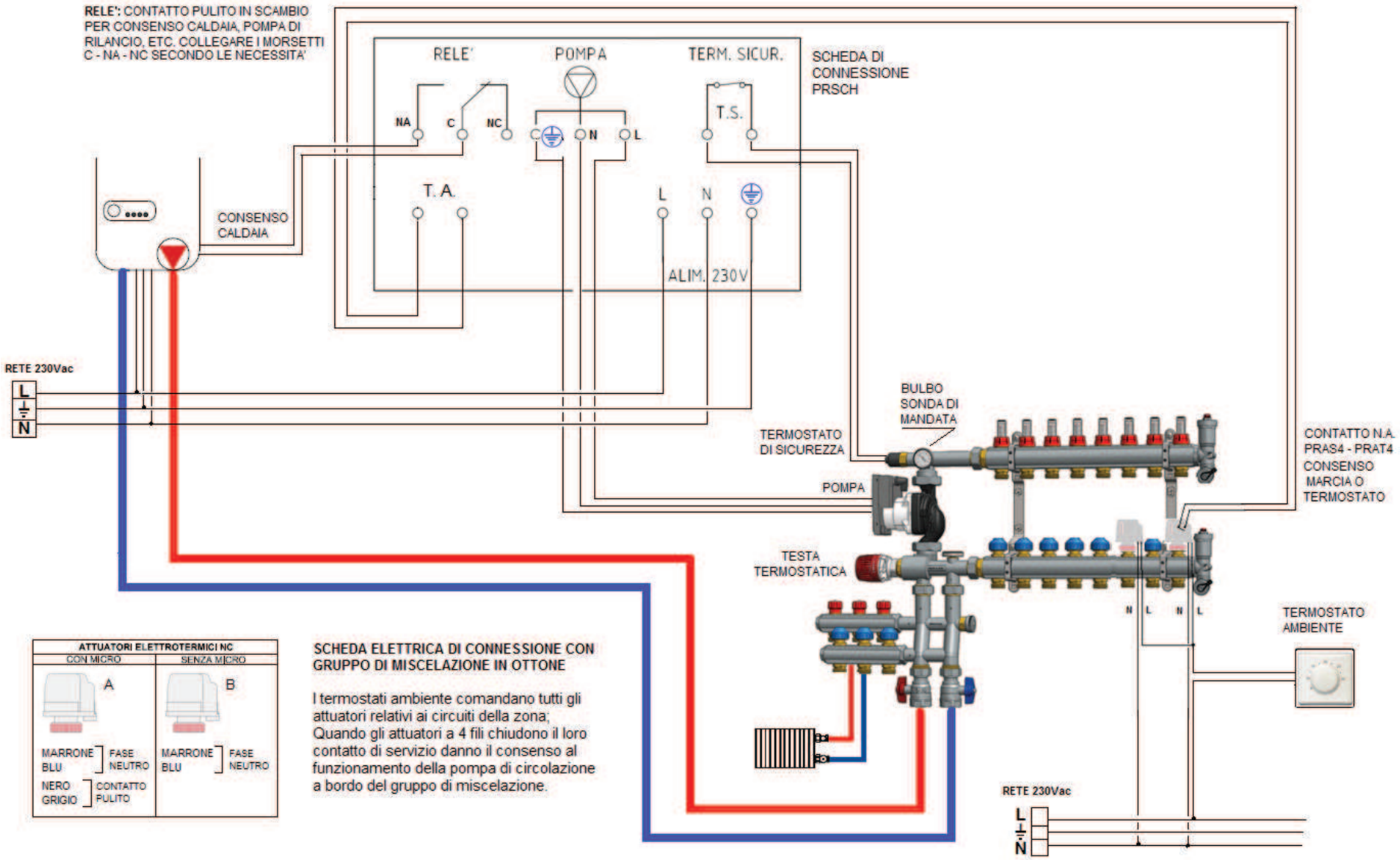

ATTUATORI ELETTROTERMICI NC	
CON MICRO	SENZA MICRO
A	B
MARRONE, BLU: FASE NEUTRO	MARRONE, BLU: FASE NEUTRO
NERO, GRIGIO: CONTATTO PULITO	

SCHEDA ELETTRICA DI CONNESSIONE CON GRUPPO DI MISCELAZIONE IN OTTONE

I termostati ambiente comandano tutti gli attuatori relativi ai circuiti della zona; Quando gli attuatori a 4 fili chiudono il loro contatto di servizio danno il consenso al funzionamento della pompa di circolazione a bordo del gruppo di miscelazione.