VASI DI ESPANSIONE
EXTRAENERGY LC CE

PER IMPIANTI DI ACQUA CALDA SANITARIA
FOR HOT SANITARY SYSTEMS

Modello/*Model:*	**0056045**

Caratteristiche tecniche - *technical features*

Volume *Volume*		**0,6 L**
raccordo *connnector*		**1/2" GAS (ISO 228)**
temperatura esercizio *working temperature*	**TS**	**-10 +99 °C**
pressione max. *Max pressure*	**PS**	**10 bar**
pressione prova *test pressure*	**PT**	**15 bar**
precarica *precharged pressure*		**3,5 bar**
Fluido *Fluid*		**Aria+acqua** **Air+water**
Modulo: *Module:*		**/**
Categoria PED *PED Category:*		**Art.4.3**

Imballo - *packaging*

	A	*B*	*H*
dimesioni (mm) *dimensions (mm)*	**214**	**214**	**165**
volume (m^3) *volume (m^3)*	**0,01**		
peso (kg) *weight (kg)*	**0,56**		
q.ta per cartone q.ty for box	**4**		
quantità per paletta *Q,y for std. pallet*	**600**		

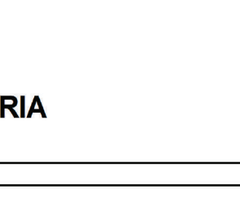

Materiali - *materials*

materiale membrana *membrane rubber*	GOMMA PER ACQUA USO ALIMENTARE / RUBBER FOR POTABLE WATER
materiale controflangia *Coverfalnge material*	ACCIAIO INOX AISI304 / STAINLESS STEEL AISI304

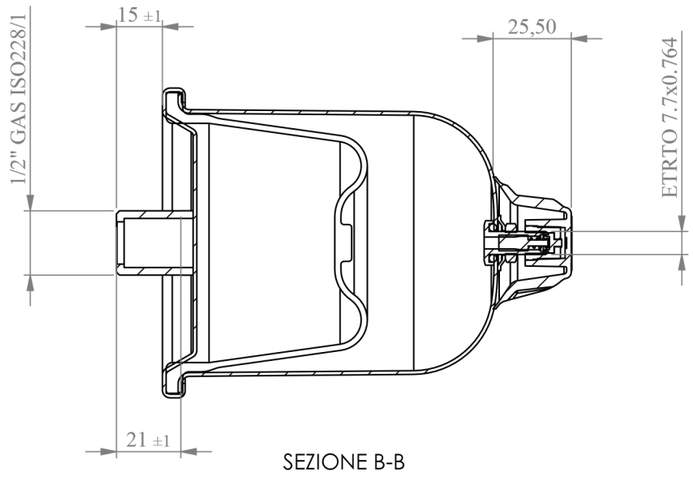

SEZIONE B-B

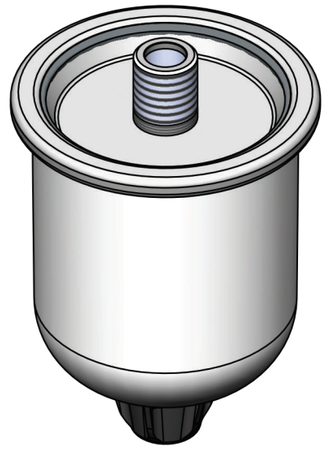

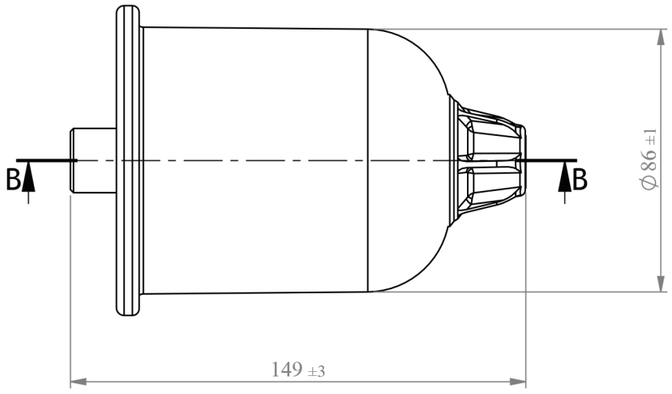

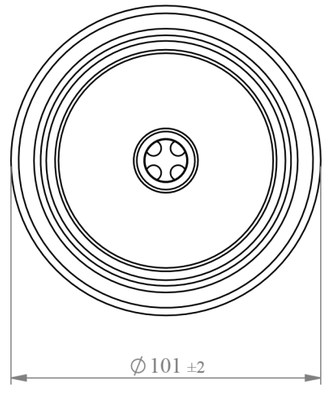

Energy Expert by Idroexpert
Via dell'Industria 15 - 48015 Montaletto di Cervia (RA)
Tel. 0544 964311 - Fax 0544 267811 - info@divisionenergy.com - www.divisionenergy.com

VASI DI ESPANSIONE EXTRAENERGY LC CE

PER IMPIANTI DI ACQUA CALDA SANITARIA FOR HOT SANITARY SYSTEMS		
Modello/*Model:*		**0257945**
Caratteristiche tecniche - *technical features*		
Volume *Volume*		**2 L**
raccordo *connnector*		**1/2 " GAS (ISO 228/1)**
temperatura esercizio *working temperature*	**TS**	**-10 +99 °C**
pressione max. *Max pressure*	**PS**	**10 bar**
pressione prova *test pressure*	**PT**	**12 bar**
precarica *precharged pressure*		**3,5 bar (range 0,5-3,5 bar)**
Fluido *Fluid*		**Aria+acqua** **Air+water**
Ente notificato per certificazione PED *Notified Body number:*		**/**
Modulo: *Module:*		**/**
N° certificato *N° certificate:*		**/**

Imballo - *packaging*				
	A	***B***	***H***	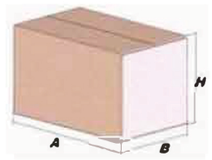
dimesioni (mm) *dimensions (mm)*	**265**	**136**	**136**	
volume (m^3) *volume (m^3)*	**0,005**			
peso (kg) *weight (kg)*	**1,5**			
q.ta per cartone q.ty for box	**1**			
quantità per paletta *Q,y for std. pallet*	**135**			

Materiali - *materials*	
materiale membrana *membrane rubber*	BUTILE / BUTYL
materiale controflangia *Coverfalnge material*	ACCIAIO AISI304 / STAINLESS STEEL AISI304

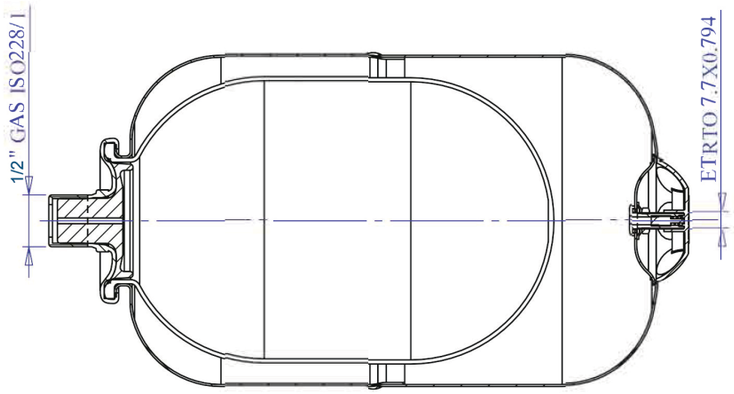

SEZIONE E-E



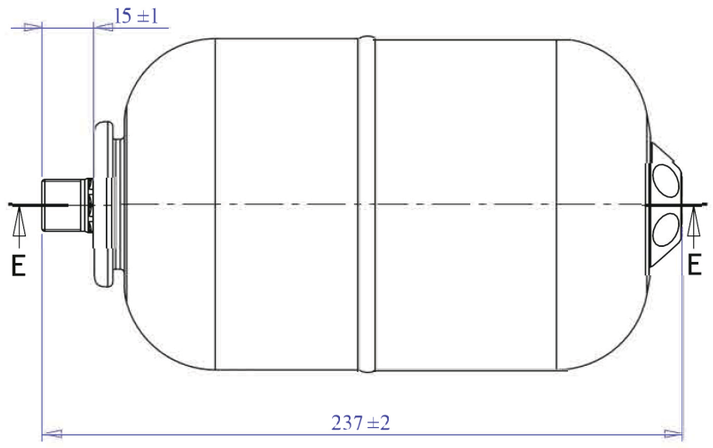

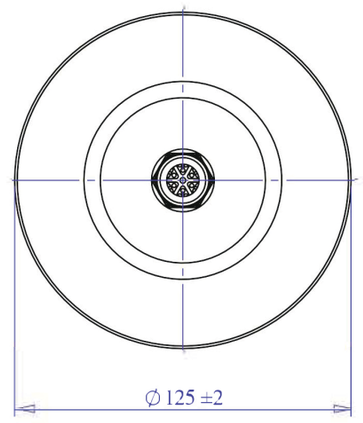

Energy Expert by Idroexpert
Via dell'Industria 15 - 48015 Montaletto di Cervia (RA)
Tel. 0544 964311 - Fax 0544 267811 - info@divisionenergy.com - www.divisionenergy.com

VASI DI ESPANSIONE EXTRAENERGY LC CE

PER IMPIANTI DI ACQUA CALDA SANITARIA FOR HOT SANITARY SYSTEMS		
Modello/*Model:*		**0257946**
Caratteristiche tecniche - *technical features*		
Volume *Volume*		**5 L**
raccordo *connnector*		**3/4" GAS (ISO 228/1)**
temperatura esercizio *working temperature*	**TS**	**-10 +99 °C**
pressione max. *Max pressure*	**PS**	**8 bar**
pressione prova *test pressure*	**PT**	**12 bar**
precarica *precharged pressure*		**3,5 bar (range 0,5-3,5 bar)**
Fluido *Fluid*		**Aria+acqua** **Air+water**
Ente notificato per certificazione PED *Notified Body number:*		**/**
Modulo: *Module:*		**/**
N° certificato *N° certificate:*		**/**

Imballo - *packaging*				
	A	***B***	***H***	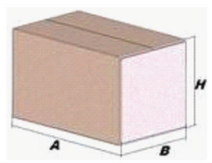
dimesioni (mm) *dimensions (mm)*	**350**	**180**	**180**	
volume (m^3) *volume (m^3)*	**0,01**			
peso (kg) *weight (kg)*	**1,8**			
q.ta per cartone q.ty for box	**1**			
quantità per paletta *Q,y for std. pallet*	**210**			

Materiali - *materials*	
materiale membrana *membrane rubber*	BUTILE / BUTYL
materiale controflangia *Coverfalnge material*	ACCIAIO AISI304 / STAINLESS STEEL AISI304

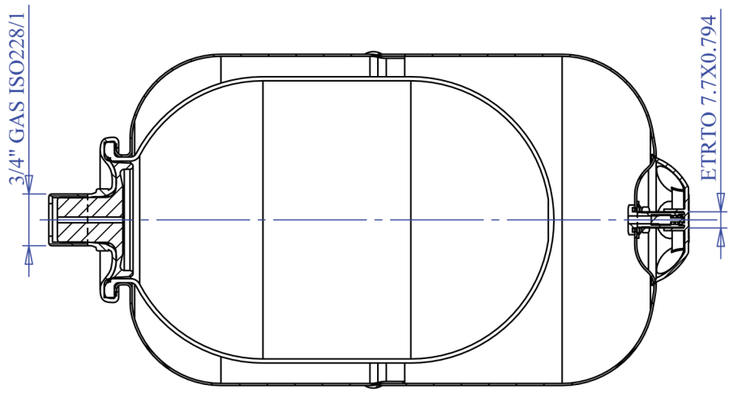

SEZIONE E-E



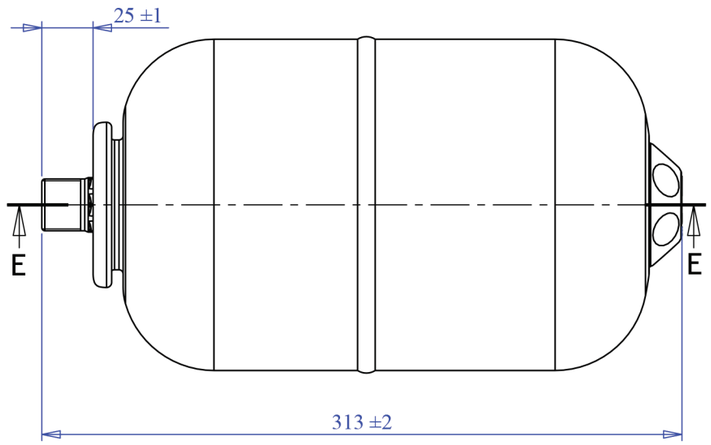

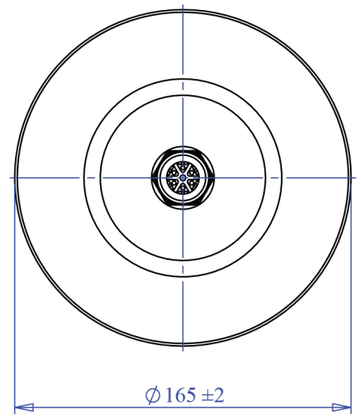

Energy Expert by Idroexpert
Via dell'Industria 15 - 48015 Montaletto di Cervia (RA)
Tel. 0544 964311 - Fax 0544 267811 - info@divisionenergy.com - www.divisionenergy.com

VASI DI ESPANSIONE
EXTRAENERGY LC CE

PER IMPIANTI DI ACQUA CALDA SANITARIA FOR HOT SANITARY SYSTEMS		
Modello/*Model:*		**0257947**
Caratteristiche tecniche - *technical features*		
Volume *Volume*		**8 L**
raccordo *connnector*		**3/4" GAS (ISO 228/1)**
temperatura esercizio *working temperature*	**TS**	**-10 +99 °C**
pressione max. *Max pressure*	**PS**	**8 bar**
pressione prova *test pressure*	**PT**	**12 bar**
precarica *precharged pressure*		**3,5 bar (range 0,5-3,5 bar)**
Fluido *Fluid*		**Aria+acqua Air+water**
Modulo: *Module:*		**A**
Categoria PED PED Category:		**I**

Imballo - *packaging*				
	A	***B***	***H***	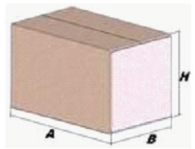
dimesioni (mm) *dimensions (mm)*	**220**	**220**	**343**	
volume (m^3) *volume (m^3)*	**0,02**			
peso (kg) *weight (kg)*	**2,3**			
q.ta per cartone q.ty for box	**1**			
quantità per paletta *Q.y for std. pallet*	**144**			

Materiali - *materials*	
materiale membrana *membrane rubber*	BUTILE / BUTYL
materiale controflangia *Coverfalnge* *material*	ACCIAIO AISI304 / STAINLESS STEEL AISI304

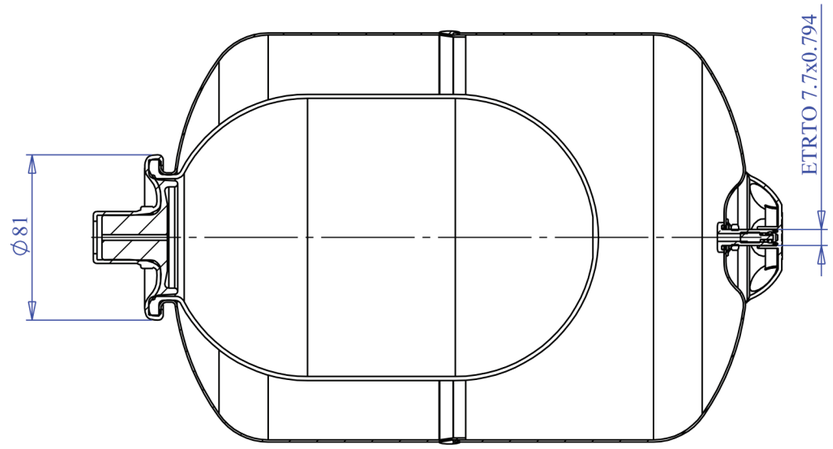

SEZIONE C-C



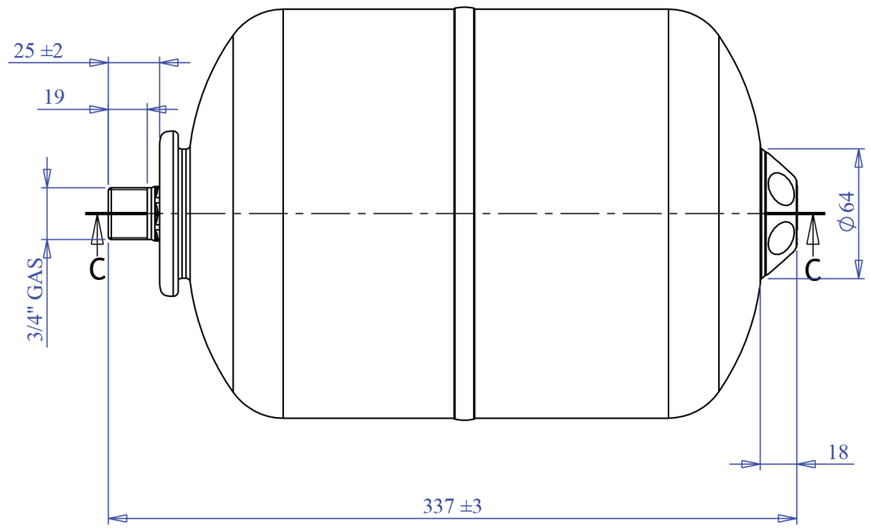

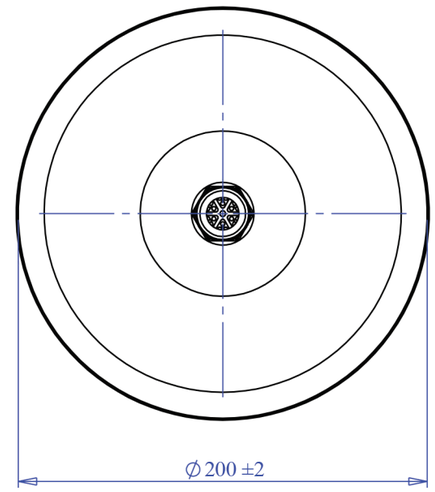

Energy Expert by Idroexpert
Via dell'Industria 15 - 48015 Montaletto di Cervia (RA)
Tel. 0544 964311 - Fax 0544 267811 - info@divisionenergy.com - www.divisionenergy.com

VASI DI ESPANSIONE
EXTRAENERGY LC CE

PER IMPIANTI DI ACQUA CALDA SANITARIA
FOR HOT SANITARY SYSTEMS

Modello/*Model:*	**0257948**

Caratteristiche tecniche - *technical features*		
Volume *Volume*		**12 L**
raccordo *connnector*		**3/4" GAS (ISO 228/1)**
temperatura esercizio *working temperature*	**TS**	**-10 +99 °C**
pressione max. *Max pressure*	**PS**	**8 bar**
pressione prova *test pressure*	**PT**	**12 bar**
precarica *precharged pressure*		**3,5 bar (range 0,5-3,5 bar)**
Fluido *Fluid*		**Aria+acqua** **Air+water**
Modulo: *Module:*		**A**
Categoria PED PED Category:		**I**

Imballo - *packaging*

	A	***B***	***H***
dimesioni (mm) *dimensions (mm)*	331	281	281
volume (m^3) *volume (m^3)*	0,03		
peso (kg) *weight (kg)*	3,2		
q.ta per cartone q.ty for box	1		
quantità per paletta *Q,y for std. pallet*	84		



Materiali - *materials*

materiale membrana *membrane rubber*	BUTILE / BUTYL
materiale controflangia *Coverfalnge material*	ACCIAIO AISI304 / STAINLESS STEEL AISI304

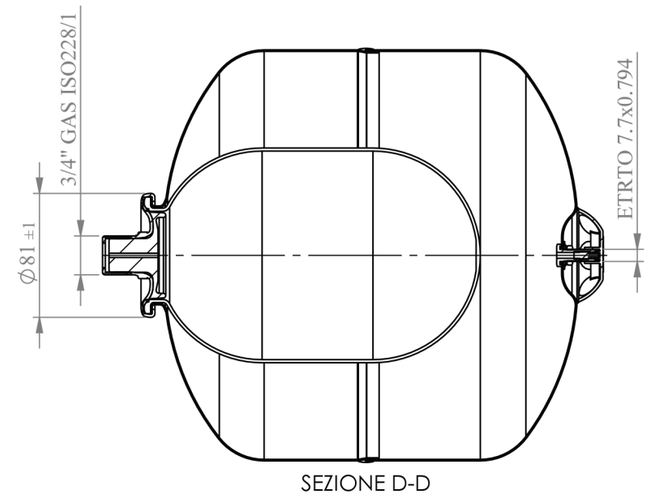

SEZIONE D-D

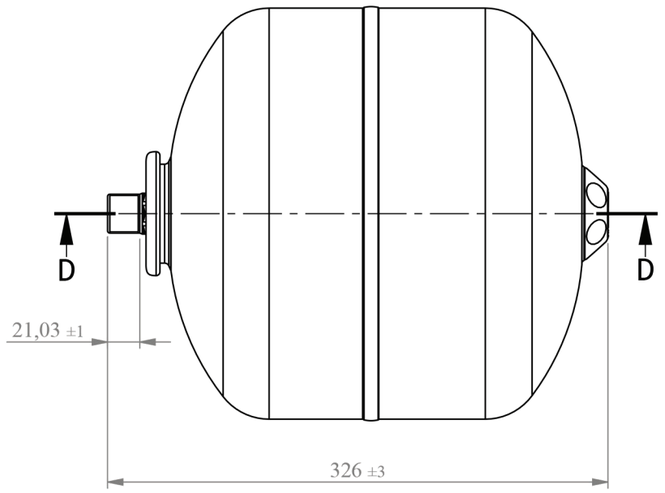

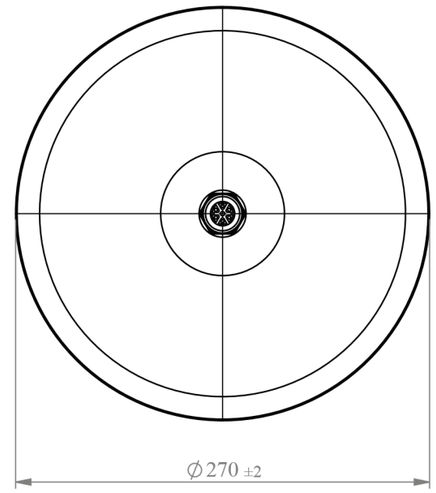

Energy Expert by Idroexpert
Via dell'Industria 15 - 48015 Montaletto di Cervia (RA)
Tel. 0544 964311 - Fax 0544 267811 - info@divisionenergy.com - www.divisionenergy.com

VASI DI ESPANSIONE
EXTRAENERGY LC CE

PER IMPIANTI DI ACQUA CALDA SANITARIA
FOR HOT SANITARY SYSTEMS

Modello/*Model:*	**0257949**

Caratteristiche tecniche - *technical features*		
Volume *Volume*		**18 L**
raccordo *connnector*		**3/4" GAS (ISO 228/1)**
temperatura esercizio *working temperature*	**TS**	**-10 +99 °C**
pressione max. *Max pressure*	**PS**	**8 bar**
pressione prova *test pressure*	**PT**	**12 bar**
precarica *precharged pressure*		**3,5 bar (range 0,5-3,5 bar)**
Fluido *Fluid*		**Aria+acqua** **Air+water**
Modulo: *Module:*		**A**
Categoria PED PED Category:		**I**

Imballo - *packaging*				
	A	***B***	***H***	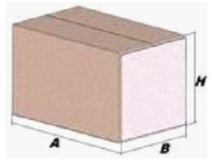
dimesioni (mm) *dimensions (mm)*	**434**	**289**	**281**	
volume (m^3) *volume (m^3)*	**0,04**			
peso (kg) *weight (kg)*	**4,0**			
q.ta per cartone q.ty for box	**1**			
quantità per paletta *Q.y for std. pallet*	**56**			

Materiali - *materials*	
materiale membrana *membrane rubber*	BUTILE / BUTYL
materiale controflangia *Coverfalnge material*	ACCIAIO AISI304 / STAINLESS STEEL AISI304

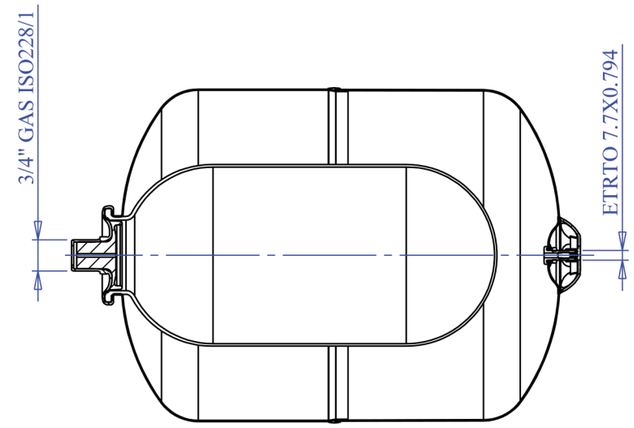

SEZIONE H-H



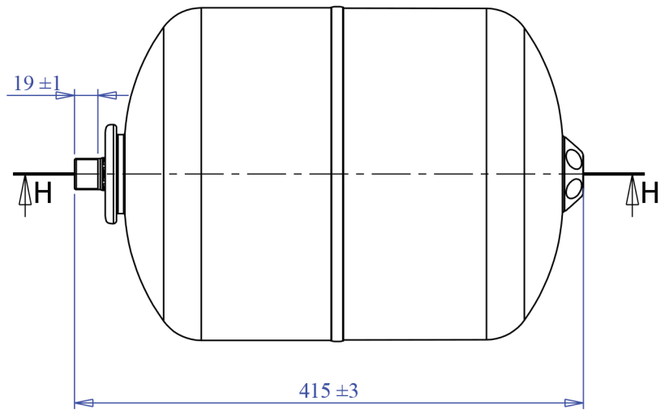

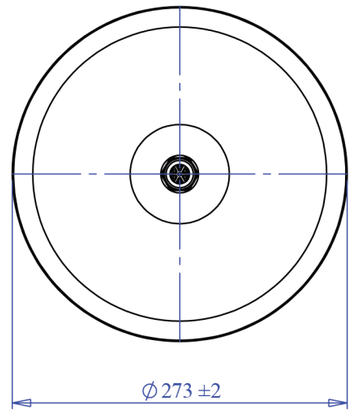

Energy Expert by Idroexpert
Via dell'Industria 15 - 48015 Montaletto di Cervia (RA)
Tel. 0544 964311 - Fax 0544 267811 - info@divisionenergy.com - www.divisionenergy.com

VASI DI ESPANSIONE
EXTRAENERGY LC CE

PER IMPIANTI DI ACQUA CALDA SANITARIA
FOR HOT SANITARY SYSTEMS

Modello/*Model:*	**0257950**

Caratteristiche tecniche - *technical features*

Volume *Volume*		**25 L**
raccordo *connnector*		**3/4" GAS (ISO 228/1)**
temperatura esercizio *working temperature*	**TS**	**-10 +99 °C**
pressione max. *Max pressure*	**PS**	**8 bar**
pressione prova *test pressure*	**PT**	**12 bar**
precarica *precharged pressure*		**3,5 bar (range 0,5-3,5 bar)**
Fluido *Fluid*		**Aria+acqua** **Air+water**
Modulo: *Module:*		**A**
Categoria PED PED Category:		**I**

Imballo - *packaging*

	A	***B***	***H***
dimesioni (mm) *dimensions (mm)*	470	305	303
volume (m^3) *volume (m^3)*	0,04		
peso (kg) *weight (kg)*	5,6		
q.ta per cartone q.ty for box	1		
quantità per paletta *Q.y for std. pallet*	63		

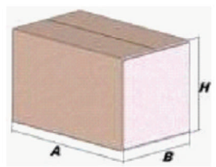

	materiale / *material*
Membrana Membrane	**GOMMA PER ACQUA USO ALIMENTARE / RUBBER FOR POTABLE WATER**
Controflangia Coverflange	**ACCIAIO INOX AISI304 / STAINLESS STEEL AISI304**

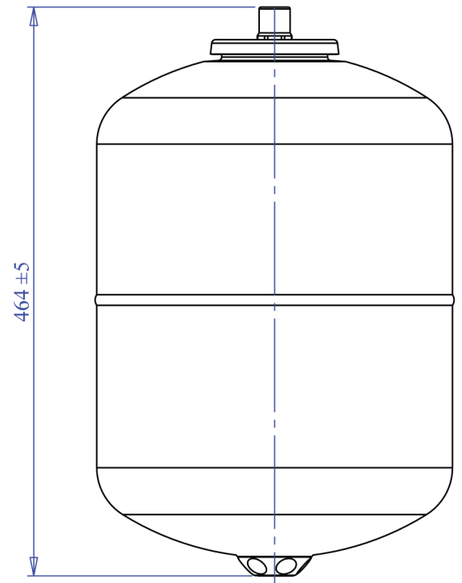



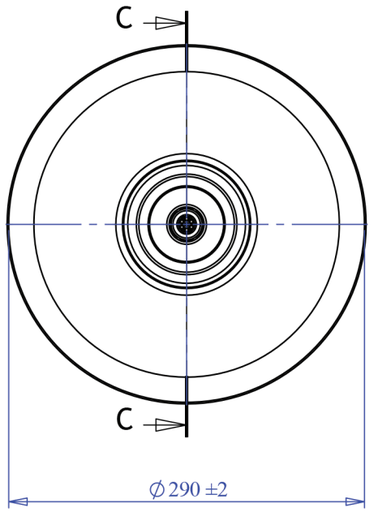

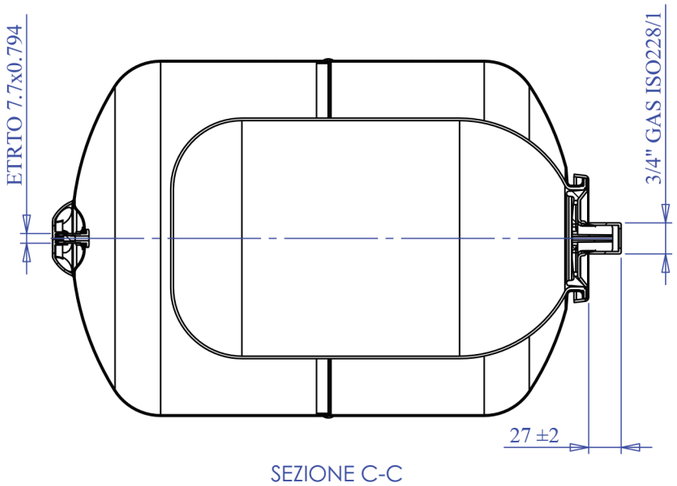

SEZIONE C-C

Energy Expert by Idroexpert
Via dell'Industria 15 - 48015 Montaletto di Cervia (RA)
Tel. 0544 964311 - Fax 0544 267811 - info@divisionenergy.com - www.divisionenergy.com

VASI DI ESPANSIONE
EXTRAENERGY LC CE

www.divisionenergy.com

SOLLEVAMENTO ACQUA - ACQUA CALDA SANITARIA
WATER BOOSTER SYSTEMS - DOMESTIC HOT WATER

Modello/*Model:*	**0257951**

Caratteristiche tecniche - *technical features*

Volume *Volume*		**24 L**
raccordo *connnector*		**3/4" GAS (ISO 228/1)**
temperatura esercizio *working temperature*	**TS**	**-10 +99 °C**
pressione max. *Max pressure*	**PS**	**10bar**
pressione prova *test pressure*	**PT**	**15 bar**
precarica *precharged pressure*		**3,5 bar (range 0,5-3,5 bar)**
Fluido *Fluid*		**Aria+acqua** **Air+water**
Modulo: *Module:*		**D1**
Categoria PED PED Category:		**II**

Imballo - *packaging*

	A	*B*	*H*
dimesioni (mm) *dimensions (mm)*	380	370	370
volume (m^3) *volume (m^3)*	0,05		
peso (kg) *weight (kg)*	5,3		
q.ta per cartone q.ty for box	1		
quantità per paletta *Q,y for std. pallet*	25		

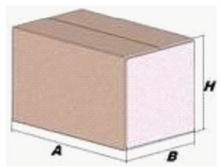

Parti di ricambio - *Spare parts*

	codice *item*	materiale *material*	potabilità *potable*	trattamento *treatment*	immagine *image*
Membrana Membrane	**0517855**	**GOMMA PER ACQUA USO ALIMENTARE / RUBBER FOR POTABLE WATER**	X		
Controflangia Coverflange	**SPCFL191S4200000**	**ACCIAIO INOX / STAINLESS STEEL**	X		
Valvola precarica Precharge valve	**ACVALH21PR000000**	**OTTONE / BRASS**			

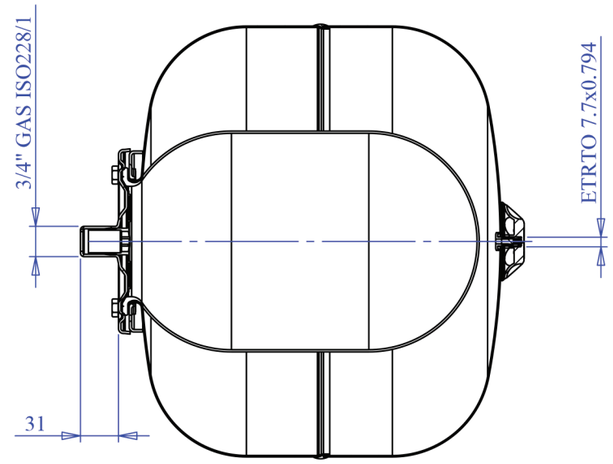

SEZIONE A-A

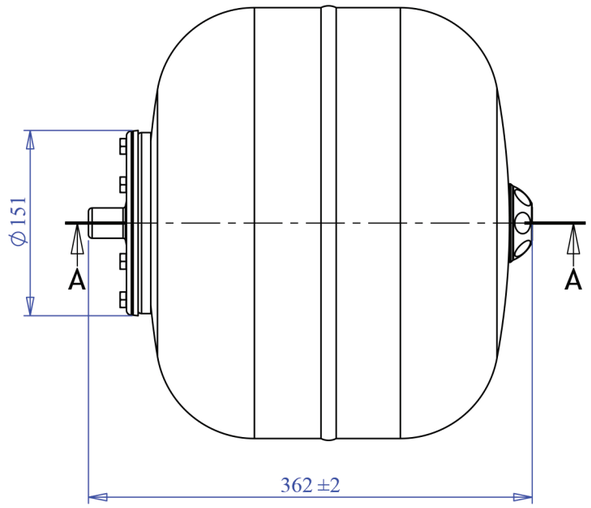



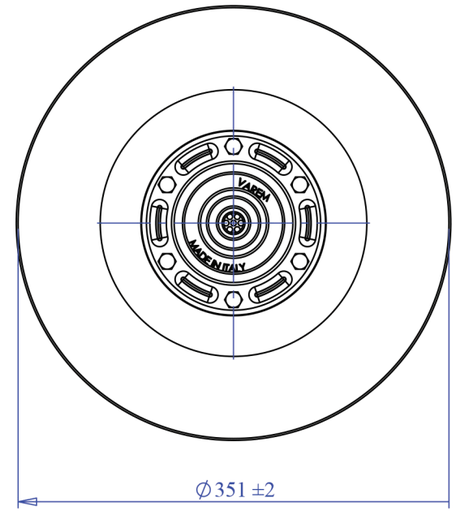

Energy Expert by Idroexpert
Via dell'Industria 15 - 48015 Montaletto di Cervia (RA)
Tel. 0544 964311 - Fax 0544 267811 - info@divisionenergy.com - www.divisionenergy.com

VASI DI ESPANSIONE
EXTRAENERGY LC CE

www.divisionenergy.com

PER IMPIANTI DI ACQUA CALDA SANITARIA FOR HOT SANITARY SYSTEMS		
Modello/*Model:*		**0257952**
Caratteristiche tecniche - *technical features*		
Volume *Volume*		**40 L**
raccordo *connnector*		**3/4" GAS (ISO 228/1)**
temperatura esercizio *working temperature*	**TS**	**-10 +99 °C**
pressione max. *Max pressure*	**PS**	**8 bar**
pressione prova *test pressure*	**PT**	**12 bar**
precarica *precharged pressure*		**3,5 bar (range 0,5-3,5 bar)**
Fluido *Fluid*		**Aria+acqua Air+water**
Modulo: *Module:*		**D1**
Categoria PED PED Category:		**II**

Imballo - *packaging*

	A	*B*	*H*
dimesioni (mm) *dimensions (mm)*	600	330	330
volume (m^3) *volume (m^3)*	0,06		
peso (kg) *weight (kg)*	5,7		
q.ta per cartone q.ty for box	1		
quantità per paletta *Q.y for std. pallet*	36		

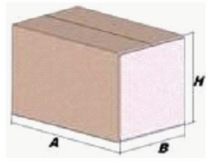

Materiali - *materials*	
materiale membrana *membrane rubber*	BUTILE / BUTYL
materiale controflangia *Coverfalnge material*	ACCIAIO AISI304 / STAINLESS STEEL AISI304

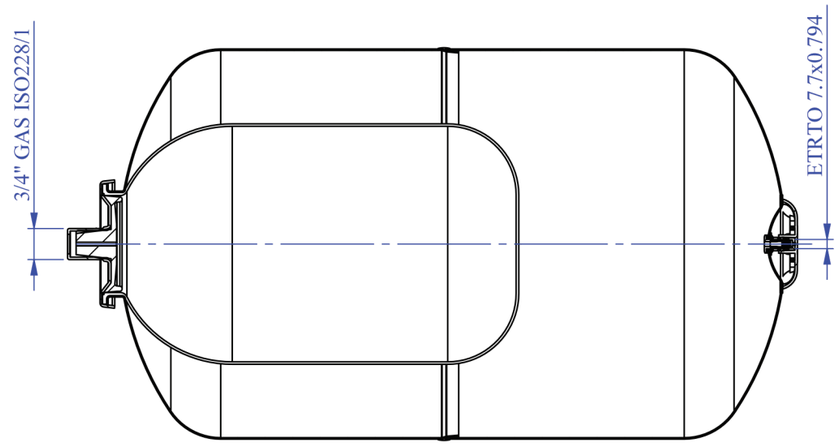

SEZIONE A-A

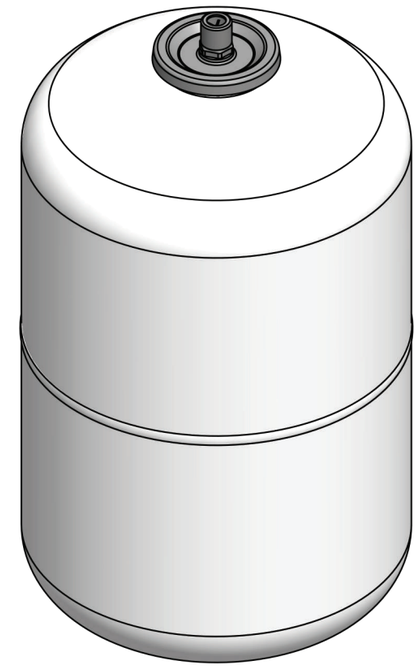

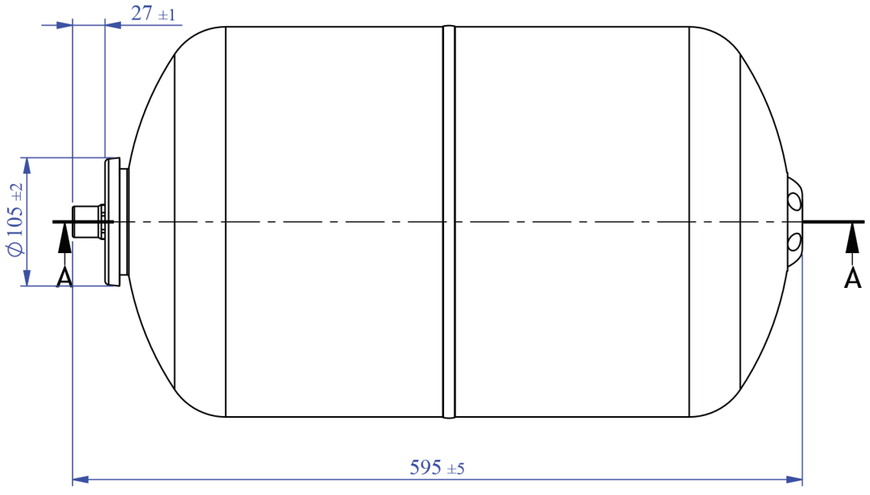

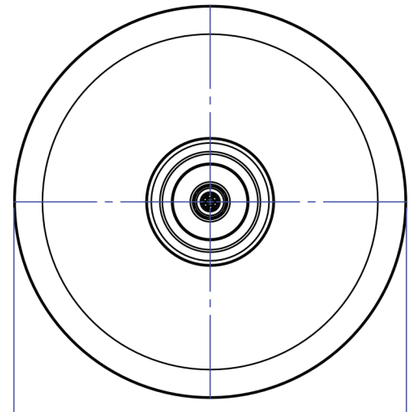

Energy Expert by Idroexpert
Via dell'Industria 15 - 48015 Montaletto di Cervia (RA)
Tel. 0544 964311 - Fax 0544 267811 - info@divisionenergy.com - www.divisionenergy.com